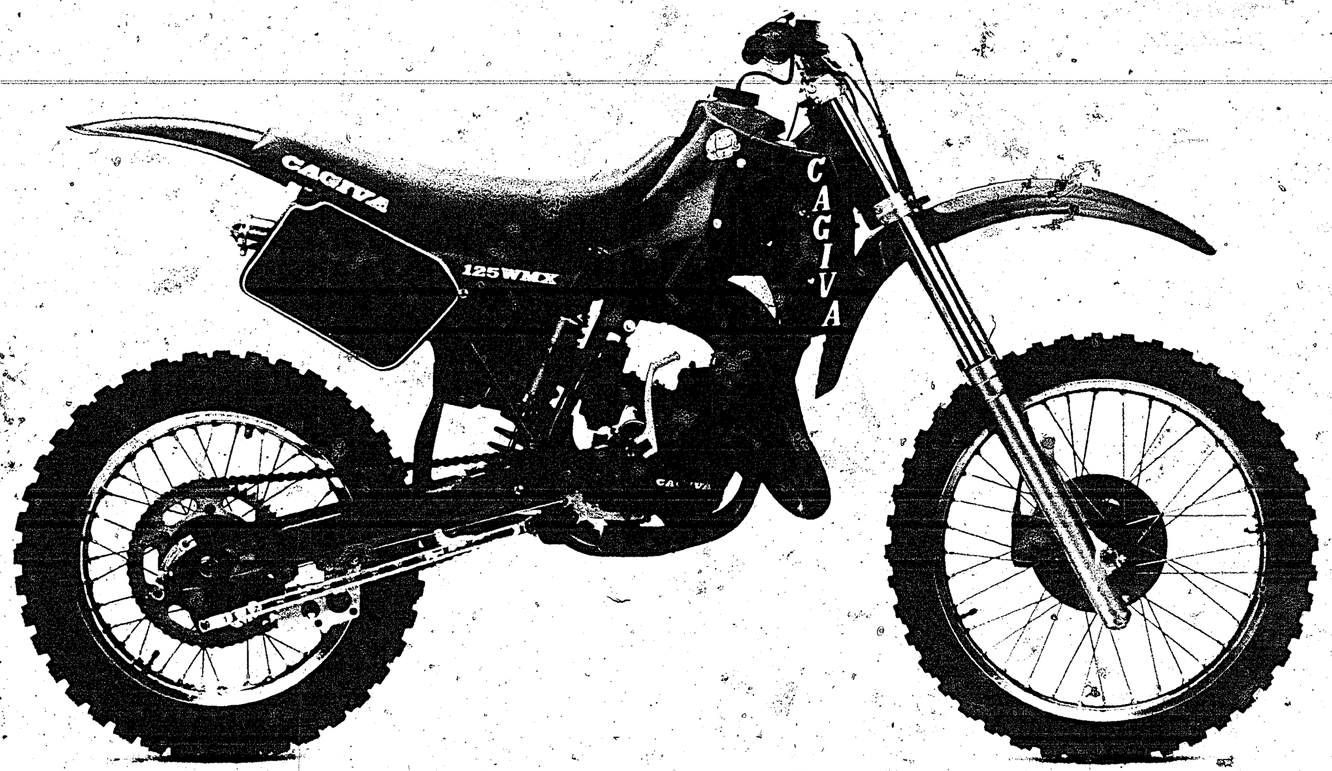
CAGIVA
125 WMCX
CAGIVA

WMX 125/85

SPECIFICATIONS

Engine

Type	2-stroke, single cylinder, piston reed valve, liquid cooled.
Bore and Stroke	56 x 50.6mm (2.2 x 1.99 ins.)
Displacement	124.63cc (7.604 cu. in.)
Compression Ratio	15.5 : 1
Carburetor	Dell'Orto PHBE 36 HS Main Jet: 190; Pilot Jet: 55; Needle: K-31 (1st position from top); Atomizer: AR 266 Choke Jet: 70; Slide: 40; Air Screw: 1-1½ turns open.
Lubrication System	Petrol mixture: 30:1 during break-in period. Petrol mixture: 40:1
Ignition System	Motoplat Electronic Ignition
Ignition Timing	1.85mm (0.072 ins.) B.T.D.C.
Spark Plug	Champion: N82S, N82G or similar NGK: B10 EG, B10 EV Nippondenso: W31ES-GU

Transmission

Type	6-speed, constant mesh
Clutch Type	Wet multiplate
Primary Transmission	By gears, 3.555 (64/18) ratio
Gear Ratio	1st: 2.153 (28/13) 2nd: 1.785 (25/14) 3rd: 1.466 (22/15) 4th: 1.250 (25/20) 5th: 1.105 (21/19) 6th: 0.952 (20/21)
Final Ratio	4.33 (52/12)

Brakes

Type	Front: Floating disc brake Rear: Internal expansion
Eff. disc diameter	230mm
Eff. Front Braking Surface	234cm² (36.27 sq.in.)
Eff. Hub Diameter	130mm (5.11 ins.)

Frame

Type	Tubular, single down tube, doubled under the engine.
Caster	28°

Trail.....118mm (4.64 ins.)

Tire Size.....Front: 3.00 x 21 4PR Pirelli MT 35
Rear: 4.25 x 18 4PR Pirelli MT 35

Suspension.....Front: Telescopic fork, 42mm/dia., Marzocchi
Rear: Swing-arm (Soft Damp) w, Ohlin shock absorber.

Front Suspension Stroke:285mm (11.22 ins.)

Rear Wheel Travel.....310mm (12.20 ins.)

Dimensions

Overall Length.....2145mm (84.44 ins.)

Overall Width..... 830mm (32.67 ins.)

Overall Height.....1215mm (47.83 ins.)

Wheelbase.....1440mm (56.69 ins.)

Ground Clearance..... 355mm (13.97 ins.)

Dry Weight..... 89kg (196.20 lbs.)

Fuel Tank..... 8.8lt (2.32 US gals.)

Recommended Oil Levels

Engine Oil.....700cc (0.740 qts.)
Oil Type: 20W50

Front Suspension.....Left Hand Fork: Oil Level: 90-80mm (3.5-3.2 ins.)
Oil Type: SAE 15
Right Hand Fork: Oil Level: 190-180mm (7.5-7.0 ins)
Oil Type: SAE 15

Gasoline.....Leaded 98 O.N.

Rear Suspension Sag....90mm (3.5 ins.)

Engine Overhaul

Cylinder-piston Clearance: 0.03-0.05mm (0.0012-0.002 ins.)
Service Limit: 0.08mm (0.00315 ins.)

Piston Ring End Gap.....0.35-0.50mm (0.0137-0.0196 ins.)
Service Limit: 0.7mm (0.026 ins.)

Reed Valve Stopper Opening: 23mm (0.9 ins.)

Clutch Friction Plate Thickness: 3.05-2.95mm (0.120-0.116 ins.)
Service Limit: 2.8mm (0.11 ins.)

Clutch Spring Tension.....17.5-19.5 kgs (20.7mm)
38.58-42.98 lbs. (0.81 ins.)

Brakes

Brake Fluid.....DOT 4

INDEX

INDICE - INDEX - INDEX - INHALTSVERZEICHNIS

Tavola - Drawing
Table - Bild

1	Attrezzi di assistenza - Service tools - Outils d'assistance - Hilfausrüstung.
2	Testa, cilindro, pistone, manovellismo - Cylinder head, cylinder, piston, crankshaft - Culasse, cylindre, piston vilebrequin - Zylinderkopf, Zylinder, Kolben, Kurberwelle.
3	Distribuzione - Valve timing - Distribution - Steuerung
4	Raffreddamento - Cooling - Refroidissement - Wasserkühlung.
5	Basamento - Crankcase - Carter - Gehäuse.
6	Coperchi basamento - Crankcase covers - Couvercles carter - Gehäusedeckel
7	Avviamento - Kick starter - Démarrage - Anlasser.
8	Trasmissione primaria, frizione - Primary drive, clutch - Transmission primarie, embrayage -Erster antrieb, Kupplung.
9	Cambio velocità - Transmission - Boîte de vitesse - Wechselgetriebe
10	Comando cambio - Shifter - Commande de vitesse - Gangschaltung
11	Parte elettrica - Ignition system - Parties éléctriques - Elektrische teile
12	Carburatore - Carburetor - Carburator - Vergaser
13	Aspirazione e filtro aria - Air box and filter - Aspiration et filtre - Ansaugen und filter
14	Telaio - Frame assembly - Châssis - Rahmen
15	Sospensione anteriore - Front fork assembly - Suspension AV - Teleskopgabel
16	Forcellone e sospensione posteriore - Swing arm and rear suspension - Fourche, suspension AR - Gabel, Hint. Aufhängung
17	Manubrio e comandi - Handlebar and controls - Guidon et commandes - Lenker und Steuerorgane
18	Comando freno posteriore - Rear brake control - Commande frein AR - Hint Bremse
19	Carenature, parafanghi, sella - Guards, fenders, seat - Carenature, garde-boues, siège - Verkleidung, Kotflügel und sattel
20	Serbatoio carburante - Gas tank - Reservoir carburant - Kraftstoffbehälter
21	Scarico - Exhaust system - Tuyau d'échappement - Auspuffrohr
22	Ruota anteriore - Front wheel - Roue AV - Vorterrad
23	Ruota posteriore - Rear wheel - Roue AR - Hinterrad
24	Attrezzi, dotazione - Tools, stock - Outils, nécessaire - Ausrüstungsteile

INFORMAZIONI GENERALI

Questo catalogo è stato preparato per richiedere con esattezza le parti di RICAMBIO del motociclo **WMX 125 G.P.**
Nelle ordinazioni indicare sempre e solamente:
1) il numero dei particolari seguito dalla descrizione;
2) il colore per i pezzi verniciati o comunque colorati;;
3) il numero d'identificazione (matricola) del motociclo.
Le indicazioni di destra e sinistra si riferiscono ai due lati della macchina rispetto al guidatore seduto in sella.

GENERAL INFORMATION

This catalog has been prepared for your convenience when ORDERING PARTS for **WMX 125 G.P.**
The following instructions should be followed very carefully when ordering parts:
1) indicate part number and description;
2) indicate colour for painted parts;
3) indicate V.I.N. number.
Right side and left side indicated in this catalog are referred to rider seating on motorcycle.

INFORMATIONS GENERALES

Ce catalogue a été préparé pour faciliter le client dans sa commande de pièces de RECHANGE pour les motocyclettes **WMX 125 G.P.**
Pour toute commande, indiquer toujours et soulements:
1) le numéro de la piece suivi de sa description;
2) la couleur des pièces peintes;
3) le numéro d'identification (matricule) de la motocyclette.
Les indications del droite e gauche se rapportent aux deux côtes de la motocyclette par rapport au conducteur assis sur la selle.

ALLGEMEINE INFORMATIONEN

Dieser Katalog wurde vorbereitet um die Möglichkeit zu geben, dass die ERSATZTEILE mit höchster Genauigkeit angefordet werdwn Können und zwar für das Motorrad **WMX 125 G.P.**
1) den Auftägen ist immer und nur folgendes anzugeben;
2) die Farbe für die lakierten Teile;
3) die Herstellungsnummer des Motorrades.
Die Angaben für rechts und links beziehen sich auf die beiden Seiten des Motorrades und zwar so gesehen, wie es der Fahrer sieht, wenn er im Sattel sitzt.

NOTE - LIST - NOTES - NOTE:
F.m.: Fino alla matricola - Until V.I.N. - Jusqu'au matricule - Bis zu Matrikee
D.m.: Dalla matricola - From V.I.N. - Du matricule - Vom Matrikel

D: Germania, Germany, Allemagne, Deutschland.
CH: Svizzera, Switwerland, Suisse, Schweizer.
F: Francia, France, France, Frankreich.
USA: Stati Uniti d'America, Unites States of America, Etats Units d'Amérique - Vereinigte Staaten von Amerika.
I: Italia, Italy, Italie, Italien.
GB: Gran Bretagna, Great Britain, Grand Bretagne, Gross Britan.

Il n° di matricola iniziale del motociclo WMX 125 G.P. è 4N000001.
Initial part number of the motorcycle WMX 125 G.P. is 4N000001.
Le primiere numéro de matricule de la motocyclette WMX 125 G.P. est 4N000001.
Die nummer der anfangsmatrikel vom motorrad WMX 125 G.P. ist 4N000001.

Emesso: Gennaio 1985
Iussed: January 1985
Imprimé: Janvier 1985
Herausgegeben: Januar 1985

INDICE NUMERICO PROGRESSIVO / NUMERICAL INDEX / INDEX NUMERIQUE / NUMMERNVERZEICHNIS

DISEGNO DRAWING DESSIN ZEICHNUNG	PAGINA PAGE PAGE SEITE	DISEGNO DRAWING DESSIN ZEICHNUNG	PAGINA PAGE PAGE SEITE	DISEGNO DRAWING DESSIN ZEICHNUG	PAGINA PAGE PAGE SEITE
1199	28	12034	18	29116	21
1261/20	16	12041/180	18	29117	21
1261/30	16	12041/185	18	29452/266	18
1261/50	16	12041/190	18	29627	30
1261/80	16	12045	18	29861	16
1261/100	16	12046	18	29912	20
1676	20	12048	18	30343	25
1688	32	12451	18	30344	25
1911	20	12723	26	30728	10
2124	10	13346	30	30793	14
2709	16-17	14822	9	30794	18
4103	18	19563	13	30809	29
4167	24	20066	23	30820	13
4553/30	12	21810	17	31060	28
4553/60	12	21811	17	31106	22
4553/80	12	21812	25-28	31128	22
4646	22	21954	21	31381	13
5761/55	18	21929	5	31388	11
5893/20	31	22271	27	31485	13
5893/40	31	22613	6	31492	33
5893/60	31	22946	11	31632	29
5893/80	31	23106	4	31743	14
5934	23	23114	32	31748	7-10
6096/8	14	23158	17	31748	11
6513	26	23979	18	31754	9
6597	10-11	23981	18	31756/8	9
6725/3	10	23983	18	31768	14
6925	26	23985	18	31773	14
7719	10	23990	18	31813	13
7989/30	14	25044	13	31830	13
7989/50	14	25397	4	31854	29
7989/80	14	26884	9	32064	23
7989/100	14	26970	16	32065	21
9027	4	27142	20	32069/80	24
9128	29	27143	20	32069/100	24
9671	12	27143	20	32069/120	24
9854	33	27521	5	32102	28
10290	10	27910/31	18	32203	12
10904/3	12	27912/40	18	32389	10
11276	20	27960	11	32528	22
11524	10	28055/30	14	32531	19
11794/3 ÷ 6	5	28055/80	14	32758	30
12029	18	28055/100	14	32854	18
12030	18	28713	20	32855	18
12032/70	18	29042	18	32859/36	18
12033	18	29058	30	32860	18

INDICE NUMERICO PROGRESSIVO / NUMERICAL INDEX / INDEX NUMERIQUE / NUMMERNVERZEICHNIS

DISEGNO DRAWING DESSIN ZEICHNUNG	PAGINA PAGE PAGE SEITE	DISEGNO DRAWING DESSIN ZEICHNUNG	PAGINA PAGE PAGE SEITE	DISEGNO DRAWING DESSIN ZEICHNUG	PAGINA PAGE PAGE SEITE
32861	18	37120	11	38420	7
32866	18	37121	8	38438	13
32867	18	37128	10	38439	10
33055	3	37133	10	38504	28
33211	18	37134	11	38515	10
33303	15	37135	11	38516	10
33424	14	37136	10	38518	10
33427	14	37198	10	38519	7-11
33536	28	37314	25	38520	4-11
33564	23	37439	32	38529	4
33607	32	37622	19	38531/1 ÷ 4	4
33781	13	37632	19	38533/3 ÷ 8	4
34013	13	37636	8-27	38534	4
34064	10	37637	28	38535	4
34067	10	37650	28	38549	9
34083	8	37656	8-27	38550	9
34087	13	37745	24-28	38551	9
34128/14	18	37746	19	38552	8
34204	10	37841	25	38553	8
34358	4	37862	19	38586	33
34451	11	37903	20	38610	12
34475	10	37906	19	38612	12
35086	18	37947	19	38613	12
35099	9	37961	21	38614	12
35106	13	37968	21	38615	12
35109	13	37969	22	38616	12
35221	24	37982	21-22	38617	12
35408	4	38110/30	15	38618	12
35588	17	38110/80	15	38620	12
35620	6	38110/90	15	38622	12
35900	23	38110/100	15	38623	12
36124	30	38110/110	15	38624	12
36334	7	38115	24	38706	16
36357	10	38214	11	38707	16
36380	10-11	38215	11	38708	16
36430/5/6/7/8	14	38216	9	38711	16
36430/10	14	38265	7	38712	16
36440	8	38388	13	38713	16
36441	14	38389	13	38721	16
36459	14	38395	5	38724	16
36461	16	38397	6	38726	13
36462	16	38403/7 ÷ 12	6	38727	13
36463	16	38406	6	38728	16
36468	22	38410	6	38748	28
36653	10	38416	7	38752	28
37078	4	38419/3 ÷ 8	7	38764	24

N° CATALOGO - CATALOG No. - Nr. CATALOGUE - KATALOG Nr.: 43713 PAGINA EMESSA Giugno '85 - PAGE ISSUED June '85 - PAGE IMPRIME Juin '85 - SEITE HERAUSGEGEBEN Juni '85

INDICE NUMERICO PROGRESSIVO / NUMERICAL INDEX / INDEX NUMERIQUE / NUMMERNVERZEICHNIS

DISEGNO DRAWING DESSIN ZEICHNUNG	PAGINA PAGE PAGE SEITE	DISEGNO DRAWING DESSIN ZEICHNUNG	PAGINA PAGE PAGE SEITE	DISEGNO DRAWING DESSIN ZEICHNUG	PAGINA PAGE PAGE SEITE
38767	24	40913	11	42240	7
38768	24	41100	14	42245/6	11
38797	25	41107	16	42245/8	11
38798	25	41280	30	42245/10	11
38799	25	41392	21	42277	4
38800	25	41393	21	42278	7
38801	25	41394	21	42351	18
38802	25	41398	22	42487	16
38805	25	41400	22	42548	14
38956	23	41512	23-26-27-30	42643	10
38963	33	41602	16	42672	26
39031	27	41673	32	42673	26
39338/5	12-15	41674	32	43065	5
39630	4	41675	32	43067	4
39726	30	41681	32	43101	30
39729	30	41686	32	43122	8
39730	30	41690	33	43123	8
39876	13	41691	33	43124	8
39899	4	41692	33	43159	23
39900	17	41693	32	43200	28
39925	5	41694	32	43283	33
39929	14	41696	33	43353	21
39930	14	41697	33	43441	20
39931	14	41698	33	43474	20
39932	14	41699	33	43481	20
39933	14	41700	33	43490	20
39934	14	41707	23	43495	20
39935	14	41712	23	43496	20
39936	15	41714	23	43497	20
39937	14	41715	24	43498	20
39938	15	41720	32	43513	13
39939	14	41816	32	43524	23
39940	14	42022	23	43526	23
40220	13	42023	17	43527	23
40393	14	42024	23	43530	23
40683	25	42027	23	43533	23
40684	25	42028	23	43534	23
40705	25	42029	23	43535	23
40719	20	42030	23	43536	23
40720	20-31	42168	30	43537	24
40754	32	42169	30	43538	23
40767	28	42172	30	43539	24
40796	32	42173	32	43540	24
40813	28	42175	32	43541	24
40833	21	42177	32	43552	25
40907	3	42179	32	43586	26

INDICE NUMERICO PROGRESSIVO / NUMERICAL INDEX / INDEX NUMERIQUE / NUMMERNVERZEICHNIS

DISEGNO DRAWING DESSIN ZEICHNUNG	PAGINA PAGE PAGE SEITE	DISEGNO DRAWING DESSIN ZEICHNUNG	PAGINA PAGE PAGE SEITE	DISEGNO DRAWING DESSIN ZEICHNUG	PAGINA PAGE PAGE SEITE
43587	26	43746	27	45062	13
43588	29	43747	27	45381	5
43589	29	43821	25	45426	29
43590	29	43822	25	45490	27
43591	29	43823	3	45491	27
43592	28	43824	3	45492	27
43593	28	43825	26	45493	27
43595	32	43883	20	45495	24
43597	29	43889	30	45497	24
43598	29	43890	30	45498	20
43599	29	43914	32	45499	20
43600	29	43943	33	46139	28
43633	8	43944	20	46140	24
43634	8	43945	20	46145	25
43635	8	43946	20	46155	5
43636	27	43947	20	46159	10
43637	8	43950	27	46169	29
43638	8	43965	5	46171	23
43639	8	43966	4	46172	24
43640	8	43980	8	46173	24
43709	34	43981	8	46174	20
43710	34	44014	20	46175	20
43711	5	44068	18	46225	16
43714	8	44070	19	46226	16
43715	8	44091	19	46327	33
43716	8	44293	18	46383	17
43717	8	44314	17	46412	3
43718	3	44392	21	46426	30
43719	3	44393	21	46487	29
43720	3	44394	21	46644	31
43721	21	44395	21	46645	31
43722	30	44396	21	46664	31
43724	30	44397	21	46665	31
43726	24	44398	21	46666	31
43727	30	44399	22	46667	31
43728	30	44400	21	46694	27
43734	30	44944	22	46697	27
43735	30	44947	21	46698	27
43736	30	44948	21	46700	9
43737	30	44949	22	46701	24
43738	27	44956	22	46821	20
43739	27	44965	33	46965	11
43740	27	44978	11	47160	16
43742	27	45005	32	47282	13
43743	27	45022	10	N1049-G22	7
43745	27	45030	21	N1077-G22	10-27

INDICE NUMERICO PROGRESSIVO / NUMERICAL INDEX / INDEX NUMERIQUE / NUMMERNVERZEICHNIS

DISEGNO DRAWING DESSIN ZEICHNUNG	PAGINA PAGE PAGE SEITE	DISEGNO DRAWING DESSIN ZEICHNUNG	PAGINA PAGE PAGE SEITE	DISEGNO DRAWING DESSIN ZEICHNUG	PAGINA PAGE PAGE SEITE
N1078-G22	27-29	N15504-G22	4-20-21-23-26-27-29-30		
N1079-GO	16				
N1079-G22	17-20-23	N15506-G22	20-29-30		
N1080-G22	30	N15508-G22	23		
N1081-G22	13-16-27	N15519-G22	4		
N1083-G22	26-33	N15536-G22	17-27-29-32		
N1089-G22	23	N15538-G22	29-30		
N1085-G22	26	N15548-G22	19-24		
N1137-G22	29	N15549-G22	8-19-27-29		
N1140-G22	20	N15580	11		
N1144-G22	30	N15673	9		
N1146-G22	32	N15766-G22	17		
N1150-G22	20	N20067-G22	26		
N1152-G22	20	N21002	17		
N1153-G22	20	N21202-G0	12-16		
N2482-G22	15	N21204-G0	12		
N2487-G22	13-17	N21206	12		
N2489-G22	7	N21213	12		
N2505-G22	10	N21300-G0	22		
N2509-G22	4-11	N21312-G0	30		
N2511-G22	4-8	N21507	12		
N2512-G22	10	N21938	21		
N2514-G22	10	N29004	30-32		
N2517-G22	8				
N2557-G22	21				
N2558-G22	21				
N2569-G22	20				
N2613-G22	21				
N2870-G22	7				
N2900-G22	29				
N4103-G22	25				
N7330-G22	7				
N7335-G22	11				
N7350-G22	28				
N7540-G22	27				
N15031-G22	6				
N15032-G22	7				
N15033-G22	26				
N15064-G22	20-24				
N15193-G19	8-21-27-29				
N15195-G22	29				
N15197-G22	23				
N15198-G22	24				
N15213-G22	24				
N15501-G22	27				
N15503-G22	15-17				

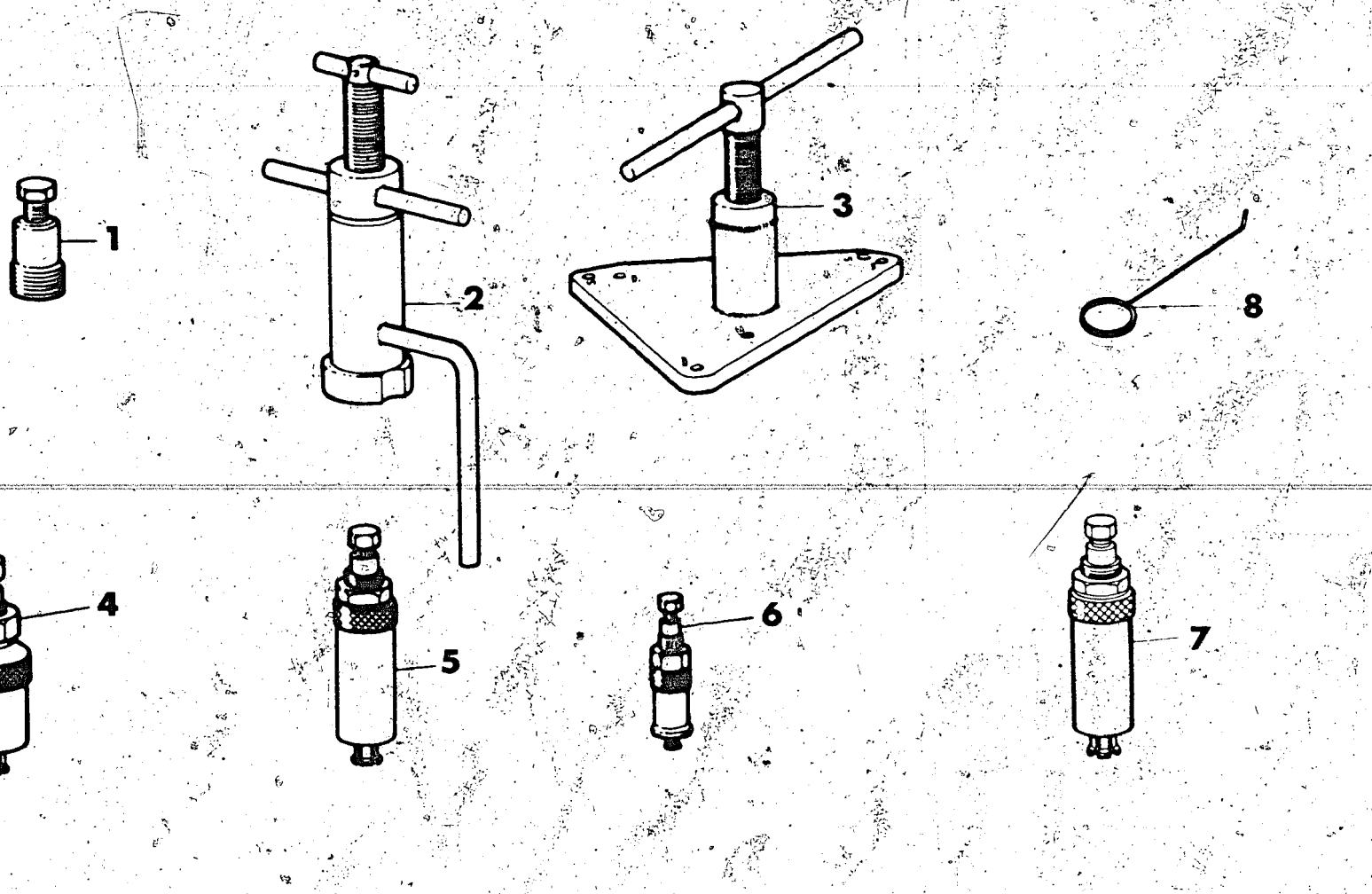

Index No. Pos. N.	Code N. Nr. Code N. Cod. Code Nr.	DENOMINAZIONE	NAME	DESIGNATION	BESHREIBUNG	Q.ty Q.tà Q.te M.ge	Validity Validità Validité Gultig
1	40907	Estrattore rotore accensione	Rotor puller	Extracteur pour rotor allumage	Auszieher rotor zündung	1	
2	43719	Attrezzo mont. alb. motore nel carter sinistro	Installing tool. crankshaft left	Outil pour montage vilebrequin dans le demicarter G.	Werkzeug um kubelw ins rechts halbegehäuse zu montieren	1	
3	43718	Attrezzo separaz. semicarter e smont. alb. motore	Crankcase splitting tool and crankshaft disassembly	Outil pour demontage carters et vilebrequin	Werkzeug um Halbgeh	1	
4	43720	Estrattore per cuscinetto alb.cambio	Tool for bearing	Extracteur pour roulement	Abzieher für rollenlayers	1	
5	43823	Estrattore boccola a rullini alb. primario	Main shaft needle bearing puller	Extracteur pour. roulement à aguilles	Auszieher für nädelkafing	1	
6	43824	Estrattore per boccole a rullini rinvio com. valvola, cuscinetto pompa acqua e rinvio com. valvola	Extracteur for roller bearing bushing valve drive gear, bushing water pump and valve drive gear	Extracteur pour coquille à aiguille renvoi com. soupape, palier pompe et renvoi com. soupape	Abzieher für Lagerrollebüchse Ventilantrieborgelage, wasserpumpelagerund Ventilantriebuorgelage	1	
7	33055	Estrattore anello di tenuta pompa acqua	Extractor for seal ring water pump	Extracteur pour bague d'étancheité pompe a eau	Abzieher für Wasserpump Manchette	1	
8	46412	Attrezzo controllo distanza tra valvola di scarico e pistone	Control tool between relief valve and piston	Outil controlle écartement soupape décharge et piston	Kontrollwerkzeug Abstand ablassventill und Kolben		

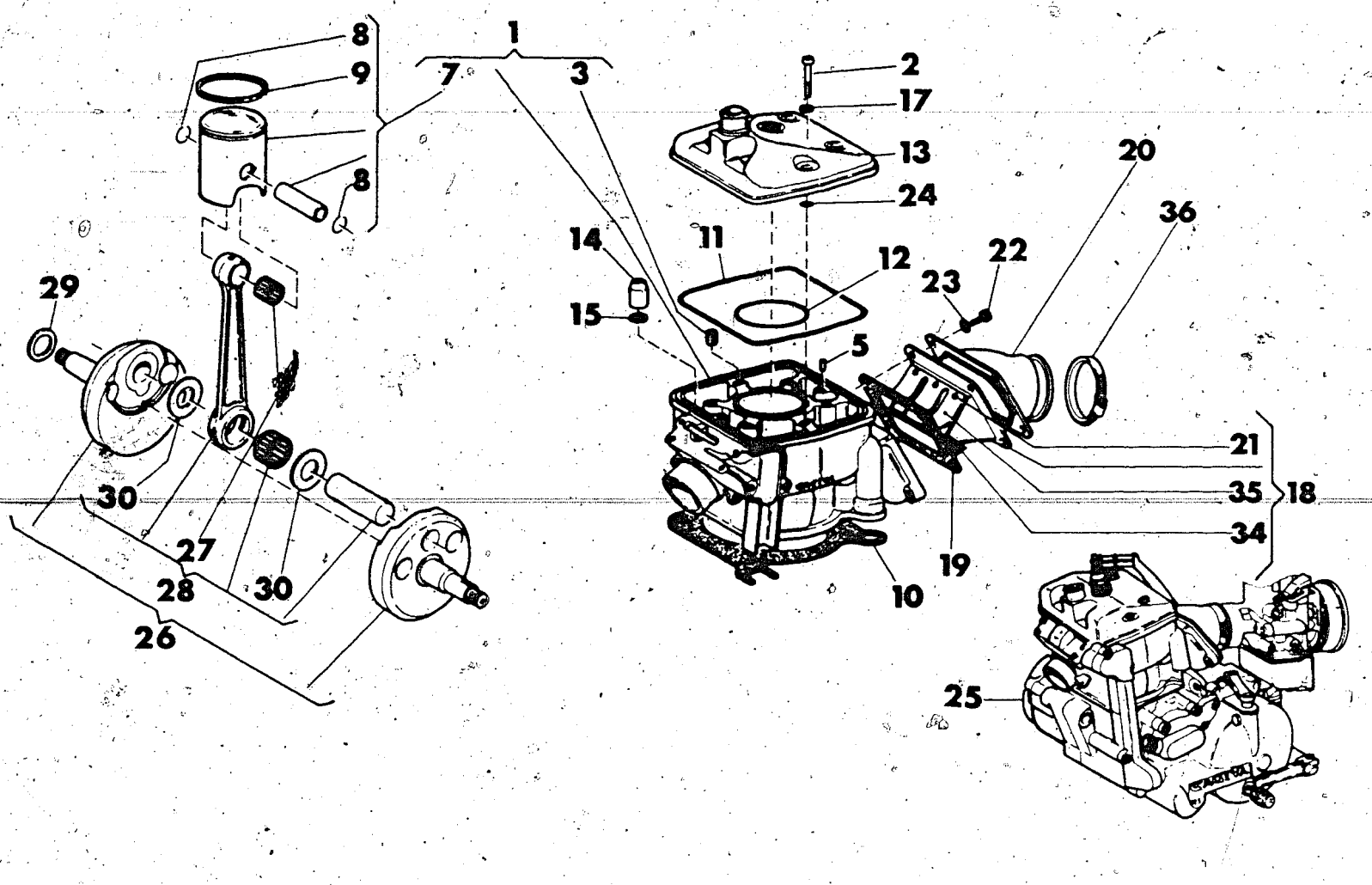

Index No. Pos. N.	Code N. Nr. Code N. Cod. Code Nr.	DENOMINAZIONE	NAME	DESIGNATION	BESHREIBUNG	Q.ty Q.tà Q.te M.ge	Validity Validità Validité Gultig
1	38529	Assieme cilindro	Cylinder assy	Cylindre compl.	Zylinder Kpl.	1	
2	N2511-G22	Vite fiss. testa	Stud bolt	Goujon prisonnier	Stiftscraube	6	
3	9027	Heli-coil	Heli-coil	Heli-coil	Heli-coil	6	
5	38520	Spina rif. testa	Split pin	Goupile	Federhülse	2	
7		Assieme pistone	Piston assy	Piston compl.	Kolben Kpl.	1	
	38531/1	B: Ø55,97	B Ø55,97	B Ø55,97	B Ø55,97		
	38531/2	C: Ø55,98	C Ø55,98	C Ø55,98	C Ø55,98		
	38531/3	D: Ø55,99	D Ø55,99	D Ø55,99	D Ø55,99		
	38531/4	E: Ø56,00	E Ø56,00	E Ø56,00	E Ø56,00		
8	34358	Anellino ritegno spinotto	Circlip	Bague d'arret	Federring Kolben	2	
9	42277	Segmento	Piston ring	Segment	Ringpaar	1	
10	38533/3	Guarniz. base cilindro sp. 0,3 mm.	Gasket thick 0,3 mm.	Joint épaiss 0,3 mm.	Dichtung st. 0,3 mm.	1	
	38533/4	Guarniz. base cilindro sp. 0,4 mm.	Gasket thick 0,4 mm.	Joint épaiss 0,4 mm.	Dichtung st. 0,4 mm.	1	
	38533/5	Guarniz. base cilindro sp. 0,5 mm.	Gasket thick 0,5 mm.	Joint épaiss 0,5 mm.	Dichtung st. 0,5 mm	1	
	38533/6	Guarniz. base cilindro sp. 0,6 mm.	Gasket thick 0,6 mm.	Joint épaiss 0,6 mm.	Dichtung st. 0,6 mm.	1	
	38533/8	Guarniz. base cilindro sp. 0,8 mm.	Gasket thick 0,8 mm.	Joint épaiss 0,8 mm.	Dichtung st. 0,8 mm.	1	
11	38534	Guarnizione OR esterna	«O» Ring	Joint «O»	O-Ring	1	
12	39630	Guarnizione OR interna	«O» Ring	Joint «O»	O-Ring	1	
13	39899	Testa motore	Cylinder head	Culasse	Zylinder Kopf	1	
14	38535	Dado	Nut	Ecrou	Mutter	4	
15	25397	Rosetta	Washer	Rondelle	Scheibe	4	
17	N15519-G22	Rosetta	Washer	Rondelle	Scheibe	6	
18	43966	Valvola di aspirazione compl.	Inlet valve assy	Soupape d'aspiration compl.	Einlaßventil Kpl	1	
19	43067	Guarnizione	Gasket	Joint	Dichtung	1	
20	37078	Raccordo carburatore	Union	Raccord	Anschluss	1	
21	35408	Vite	Screw	Vis	Schraube	6	
22	N2509-G22	Vite	Screw	Vis	Schraube	4	
23	N15504-G22	Rosetta	Washer	Rondelle	Scheibe	4	
24	23106	Anello OR	«O» Ring	Joint «O»	O-Ring	6	

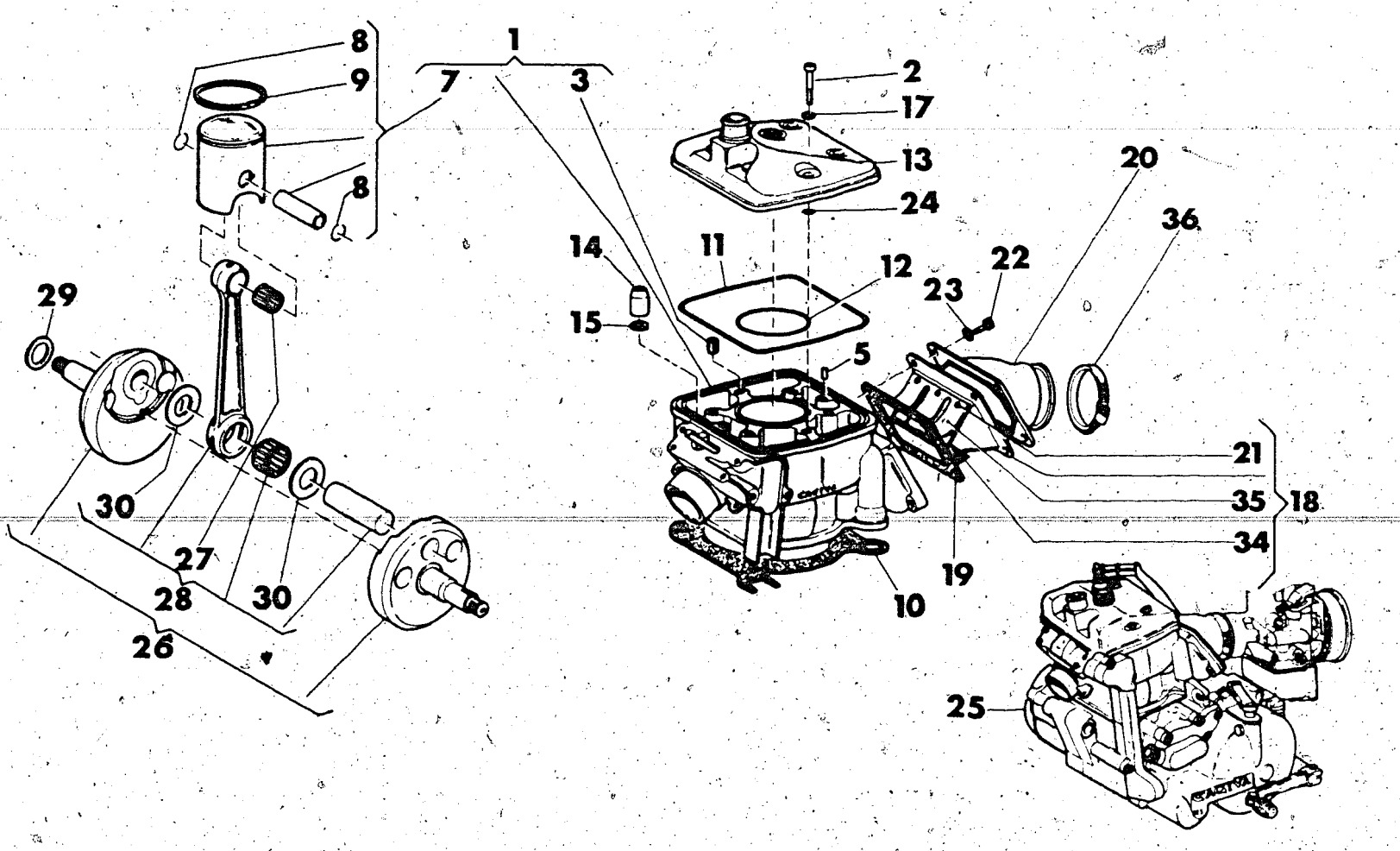

Index No. Pos. N.	Code N. Nr. Code N. Cod. Code Nr.	DENOMINAZIONE	NAME	DESIGNATION	BESHREIBUNG	Q.ty Q.tà Q.te M.ge	Validity Validità Validité Gultig
25	38395	Motore completo di carburatore, leve avviamento, comando cambio, frizione e candela	Engine assy with carburetor, starting lever, gearbox, clutch control lever, spark plug	Moteur compl. de carburetor, levier demarrage, commande changement de vitesse, embrayage et bougie	Motor mit vergaser Anlasser Gang-Hebel, Kupplung und Zündkerze Kpl.	1	
26	46155*	Assieme albero motore	Crankshaft assy	Vilebrequin compl.	Kurbelwelle Kpl.	1	
27	21929	Gabbia piede di biella	Needle bearing	Roulement a aiguille	Nadelkafig	1	
28	39925	Biella motore completa	Connecting rod assy	Bielle compl.	Pleuelstange Kpl.	1	
29		Rondella rasamento sp.	Washer crankshaft thrust	Rondelle d'épaulement	Anlaufscheibe	1	
	11794/3	0,3 mm	0,3 mm	0,3 mm	0,3 mm		
	11794/4	0,4 mm	0,4 mm	0,4 mm	0,4 mm		
	11794/5	0,5 mm	0,5 mm	0,5 mm	0,5 mm		
	11794/6	0,6 mm	0,6 mm	0,6 mm	0,6 mm		
30	45381	Rondella di rasamento	Washer crankshaft	Rondelle d'épaulement	Anlaufscheibe	2	
34	43965	Lamella	Plate	Lamelle	Lamelle	2	
35	43065	Piastrina fermo corsa lamella	Plate	Plaque	Platte	2	
36	27521	Fascetta	Clamp	Collier	Schelle	1	
—	43711	Gruppo guarnizioni ed anelli di tenuta motore	Engine gaskets and seals set	Serie joint moteur	Motor Dichtungsgruppe	1	

*: Fornire unitamente all'anello di tenuta 32389 F.m. 4N001176.
To supply with seal ring 32389 F.m. 4N001176.
Fournir avec la bague d'étanchéité 32389 F.m. 4N001176.
Liefern mit Dichtungsring 32389 F.m. 4N001176.

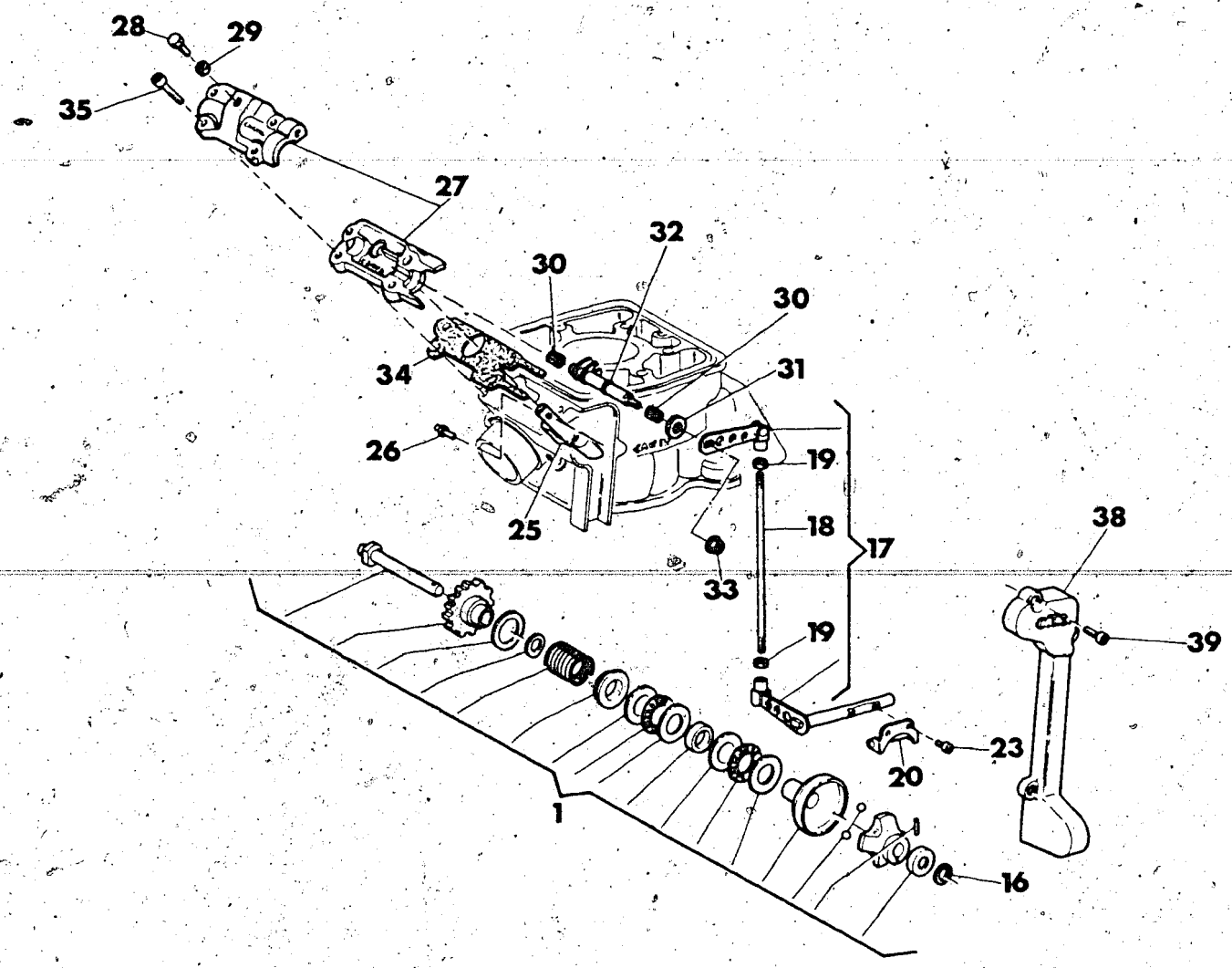

Index No. Pos. N.	Code N. Nr. Code N. Cod. Code Nr.	DENOMINAZIONE	NAME	DESIGNATION	BESHREIBUNG	Q.ty Q.tà Q.te M.ge	Validity Validità Validité Gultig
1	38397	Regolatore com. valvola di scarico	Valve drive regulator	Registre com. soupape	Regler für Abzapventilantrieb	1	
16		Rosetta di rasamento	Thrust washer	Rondelle d'epaulement	Anlaufscheibe	1	
	34292/3	sp. 0,3 mm.	0,3 mm.	0,3 mm.	0,3 mm.		
	34292/4	sp. 0,4 mm.	0,4 mm.	0,4 mm.	0,4 mm.		
	34292/5	sp. 0,5 mm.	0,5 mm.	0,5 mm.	0,5 mm.		
	34292/6	sp. 0,6 mm.	0,6 mm.	0,6 mm.	0,6 mm.		
17	38406	Leveraggio completo com. valvola	Lever assy	Levier compl.	Hebel Kpl.	1	
18	38410	Asta	Rod	Barre	Stange	1	
19	N15031-G22	Dado	Nut	Ecrou	Mutter	2	
20	35620	Forcella com. valvola	Toggle valve drive	Fourchette compl. soupape	Gestängegabel	1	

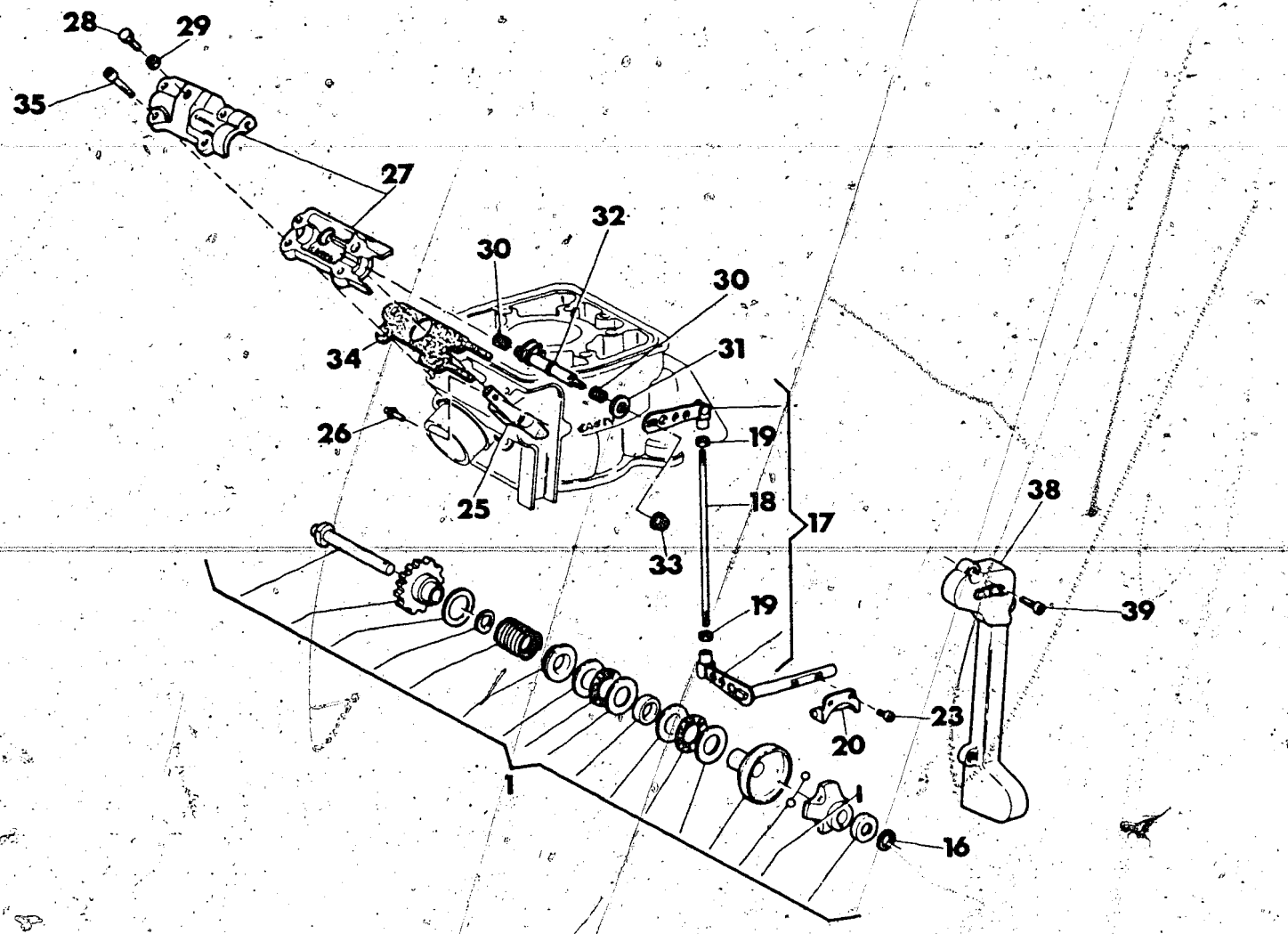

Index No. Pos. N.	Code N. Nr. Code N. Cod. Code Nr.	DENOMINAZIONE	NAME	DESIGNATION	BESHREIBUNG	Q.ty Q.tà Q.te M.ge	Validity Validità Validité Gultig
23	N2870-G22	Vite	Screw	Vis	Schraube	1	
25	42240	Valvola di scarico	Exhaust valve	Soupape d'escharge	Sangventil	1	
26	36334	Perno valvola di scarico	Pin	Pivot	Stift	1	
27	38265	Supporto leva com. valvola compl. di coperchio	Bearing value operating lever comprenensina couer	Support levier de comande soupape compl. de couvercle	Halter Helbelschaltungsventil mit Deckel	1	
28	N1049-G22	Vite	Screw	Vis	Schraube	1	
29	N15032-G22	Dado	Nut	Ecrou	Mutter	1	
30	31748	Boccola a rullini	Needle bearing	Roulement a aiguilles	NadelKafig	2	
31	38519	Anello di tenuta	Seal ring	Bagne d'etaucheite	Dichtungsring	1	
32	38416	Perno com. valvola	Pin	Pivot	Stift	1	
33	42278	Dado	Nut	Ecrou	Mutter	1	
34	38419/3	Guarnizione sp. 0,3 mm	Gasket 0,3 mm	Joint 0,3 mm	Dichtung 0,3 mm	1	
	38419/4	Guarnizione sp. 0,4 mm	Gasket 0,4 mm	Joint 0,4 mm	Dichtung 0,4 mm	1	
	38419/5	Guarnizione sp. 0,5 mm	Gasket 0,5 mm	Joint 0,5 mm	Dichtung 0,5 mm	1	
	38419/6	Guarnizione sp. 0,6 mm	Gasket 0,6 mm	Joint 0,6 mm	Dichtung 0,6 mm	1	
	38419/7	Guarnizione sp. 0,7 mm	Gasket 0,7 mm	Joint 0,7 mm	Dichtung 0,7 mm	1	
	38419/8	Guarnizione sp. 0,8 mm	Gasket 0,8 mm	Joint 0,8 mm	Dichtung 0,8 mm	1	
35	N2489-G22	Vite	Screw	Vis	Schraube	4	
38	38420	Coperchio	Cover	Couvercle	Deckel	1	
39	N7330-G22	Vite	Screw	Vis	Schraube	3	

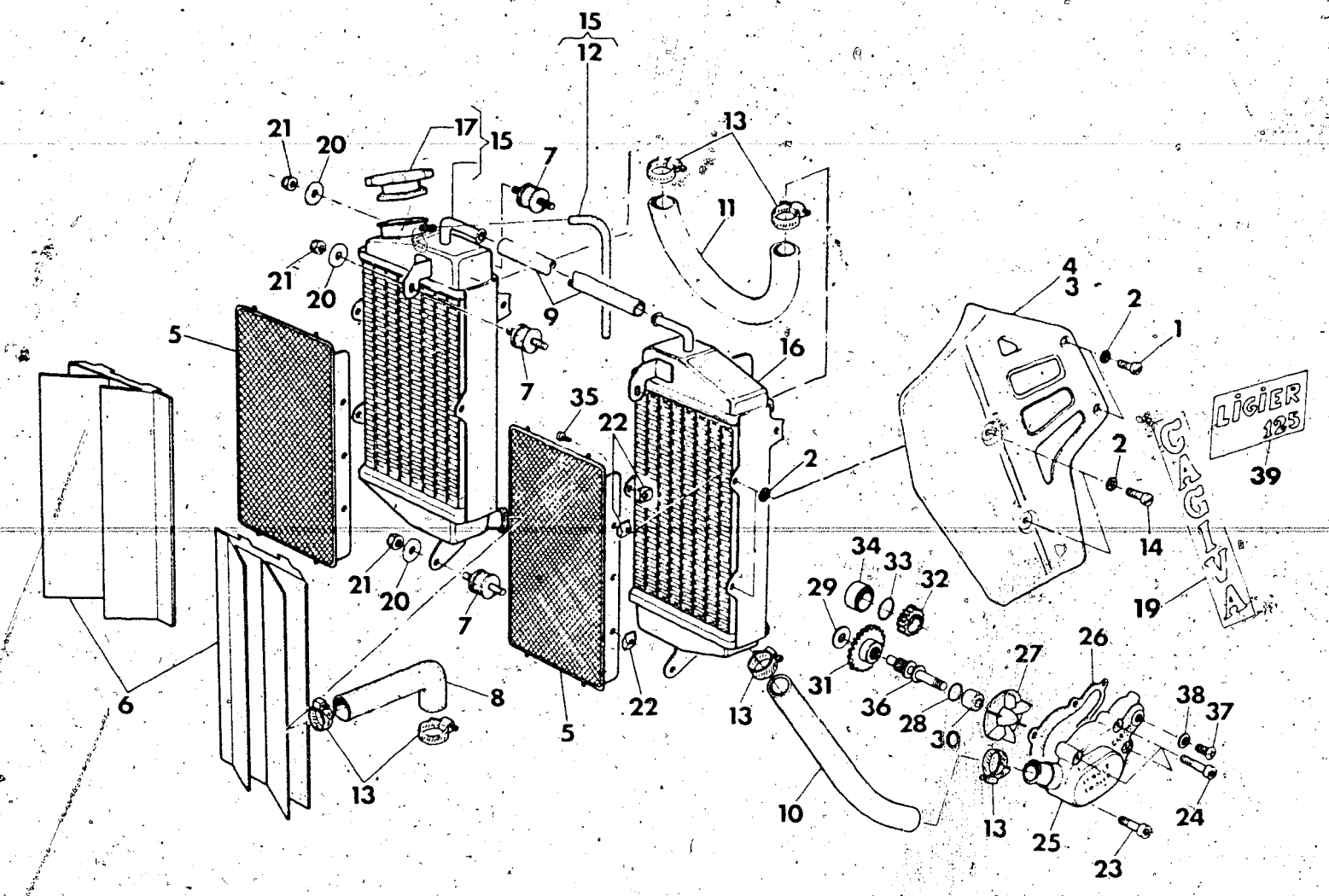

Index No Pos. N.	Code N. Nr. Code N. Cod. Code Nr.	DENOMINAZIONE	NAME	DESIGNATION	BESHREIBUNG	Q.ty Q.tà Q.te M.ge	Validity Validità Validité Gültig
1	37636	Vite	Screw	Vis	Schraube	4	
2	37656	Rondella in gomma	Washer	Rondelle	Scheibe	12	
3	43633	Protezione laterale destra	Right guard	Protection D.	R. Schutz	1	
4	43635	Protezione laterale sinistra	Left guard	Protection G.	L. Schutz	1	
5	~~43637~~	Protezione radiatori	Front guard	Protection AV	Vorder schutz	2	
6	43639	Protezione antifango	Guard	Protection	Schutz	2	
7	43717	Silent-block	Damper	Element antivibrant	Vibrierschatzelement	2	
8	43122	Tubo testa-radiatore	Line	Conduite	Rohr	2	
9	43716	Tubo raccordo radiatori	Line	Conduite	Rohr	1	
10	43124	Tubo radiatore-pompa	Line	Conduite	Rohr	1	
11	43123	Tubo raccordo radiatori	Line	Conduite	Rohr	1	
12	43715	Tubo sfiato radiatori	Breather pipe	Soupital	Ablusttronre	1	
13	22613	Fascetta	Clamp	Collier	Rohrring	6	
14	43640	Vite	Screw	Vis	Schraube	4	
15	43980	Radiatore destro compl.	Right radiator assy	Radiator D. compl.	R. Kühler Kpl.	1	
16	43981	Radiatore sinistro	Left radiator	Radiator G.	L. Kühler	1	
17	43714	Tappo radiatore	Plug	Bouchon	Verschluss	1	
19	43634	Adesivo «CAGIVA»	Trim «CAGIVA»	Decalcomanie «CAGIVA»	Abziehbild «CAGIVA»	2	
20	N15549-G22	Rosetta piana	Washer	Rondelle	Scheibe	6	
21	N15193-G22	Dado	Nut	Ecrou	Mutter	6	
22	43638	Dado a graffetta	Nut	Ecrou	Mutter	6	
23	N2511-G22	Vite	Screw	Vis	Schraube	1	
24	N2517-G22	Vite	Screw	Vis	Scraube	3	
25	37121	Corpo pompa	Pump body	Corp. pompe	Pumpenstiefol	1	
26	38553	Guarnizione	Gasket	Joint	Dichtung	1	
27	38552	Girante	Rotor	Couronne	Windrad	1	
28	34083	Anello OR	«O»Ring	Joint «O»	«O» Ring	1	

5 47424 Rad. front protection AV.

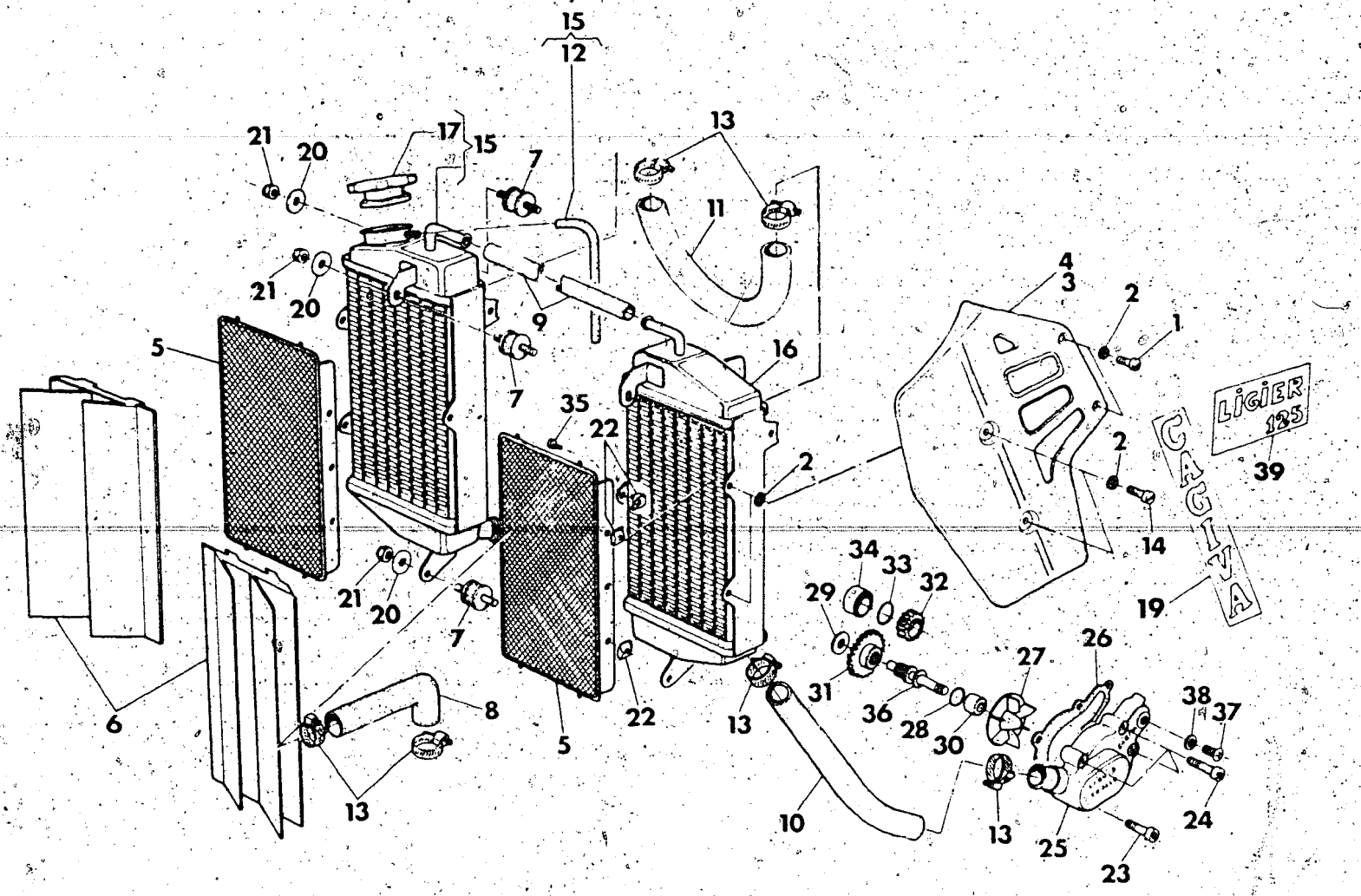

Index No. Pos. N.	Code N. Nr. Code N. Cod. Code Nr.	DENOMINAZIONE	NAME	DESIGNATION	BESHREIBUNG	Q.ty Q.tà Q.te M.ge	Validity Validità Validité Gültig
29	31756/8	Rondella di rasamento	Thrust washer	Rondelle d'epaulement	Anlaufscheibe	1	
30	38216	Distanziale	Spacer	Entretoise	Distanzstück	1	
31	38551	Ingranaggio com. pompa Z=32	Gear Z=32	Pignon Z=32	Stirnrad Z=32	1	
32	38549	Pignone comando albero Z=19	Pinion Z=19	Pignon Z=19	Ritzel Z=19	1	
33	26884	Anello OR	«O» Ring	Joint «O»	«O»-Ring	1	F.m. 4N001176
34	31754	Distanziale	Spacer	Entretoise	Distanzstück	1	F.m. 4N001176
35	14822	Vite	Screw	Vis	Schraube	2	
36	38550	Alb. di rinvio pompa acqua	Shaft	Arbre	Welle	1	
37	35099	Vite scarico acqua	Screw	Vis	Schraube	1	
38	N15673	Rosetta di tenuta	Washer	Rondelle	Scheibe	1	
39	46700	Adesivo (LIGIER)	Trim (LIGIER)	Décalcomanie (LIGIER)	Abziehbild (LIGIER)	2	

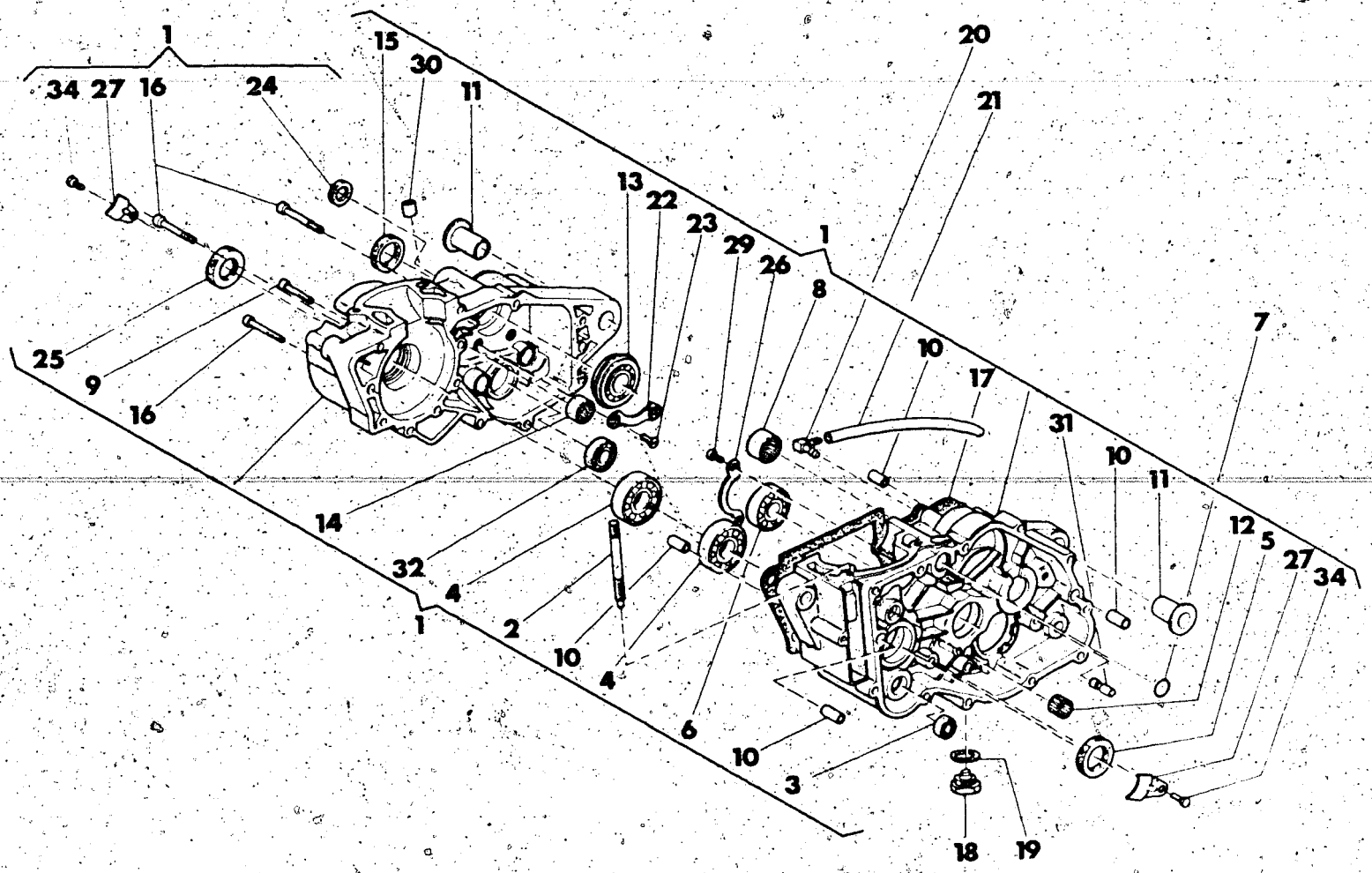

Index No. Pos. N.	Code N. Nr. Code N. Cod. Code Nr.	DENOMINAZIONE	NAME	DESIGNATION	BESHREIBUNG	Q.ty Q.tà Q.te M.ge	Validity Validità Validité Gultig
1	37128	Carter accoppiati completi	Crankcase assy	Carters assemblés compl.	Kurbelgehause Kpl.	1	F.m. 4N001176
	46159	Carter accoppiati completi	Crankase assy	Carters assemblés compl.	Kurbelgehause Kpl.	1	D.m. 4N001177
2	34204	Prigioniero	Stud bolt	Prisonnier avant	Vorderstiftshraube	4	
3	6597	Cuscinetto	Bearing	Roulement	Lager	2	
4	38516	Cuscinetto alb. motore	Bearing	Roulement	Lager	2	
5	30728	Anello di tenuta	Seal ring	Bague d'étanchéite	Dichtungsring	1	F.m. 4N001176
	32389	Anello di tenuta	Seal ring	Bague d'étancheité	Dichtungsring	1	D.m. 4N001177
6	10290	Cuscinetto alb. primario	Bearing	Roulement	Lager	1	
7	36380	Anello OR	«O» ring	Joint «O»	Ring «O»	1	
8	36440	Cuscinetto a rullini per alb. secondario	Bearing	Roulement	Lager	1	
9	N2512-G22	Vite	Screw	Vis	Schraube	9	
10	7719	Bussola rif. carter e cop. sinistro	Bushing	Douille	Busche	4	
11	34067	Bussola asse rot. forcellone	Bushing	Douille	Busche	2	
12	31748	Boccola a rullini alb. pompa acqua	Needle bearing	Roulement a aiguilles	Nadel Kafing	1	
13	34064	Cuscinetto	Bearing	Roulement	Lager	1	
14	37198	Boccola a rullini alb. primario	Needle bearing	Roulement a aiguilles	Nadel Kafing	1	
15	36357	Anello di tenuta	Seal ring	Bague d'étancheité	Dichtungsring	1	
16	N2514-G22	Vite	Screw	Vis	Schraube	3	
17	37133	Guarnizione	Gasket	Joint	Dichtung	1	
18	11524	Tappo scarico olio	Plug	Bouchon	Verschluss	1	
19	6725/3	Rosetta di tenuta	Gasket	Joint	Dichtung	1	
20	19620	Raccordo sfiato camera cambio	Union	Raccord	Anschluss	1	
21	45022	Tubetto	Tube	Tuyau	Rohr	1	
22	38518	Piastrina	Plate	Plaque	Platte	1	
23	42643	Vite	Screw	Vis	Schraube	2	
24	36653	Anello di tenuta	Seal ring	Z=	Z=	1	
25	32389	Anello di tenuta	Seal ring	Bague d'étancheité	Dichtungsring	1	
26	38515	Piastrina	Plate	Plaque	Platte	1	
27	37136	Piastrina	Plate	Plaque	Platte	2	
29	N2505-G22	Vite	Bolt	Vis	Schraube	4	
30	34475	Bussola	Bushing	Douille	Buchse	1	
31	38439	Perno fermo selettore	Pin	Pivot	Stift	1	
32	2124	Cuscinetto per albero com. forcelle cambio	Bearing	Roulement	Lager	1	
34	N1077-G22	Vite	Screw	Vis	Schraube	2	

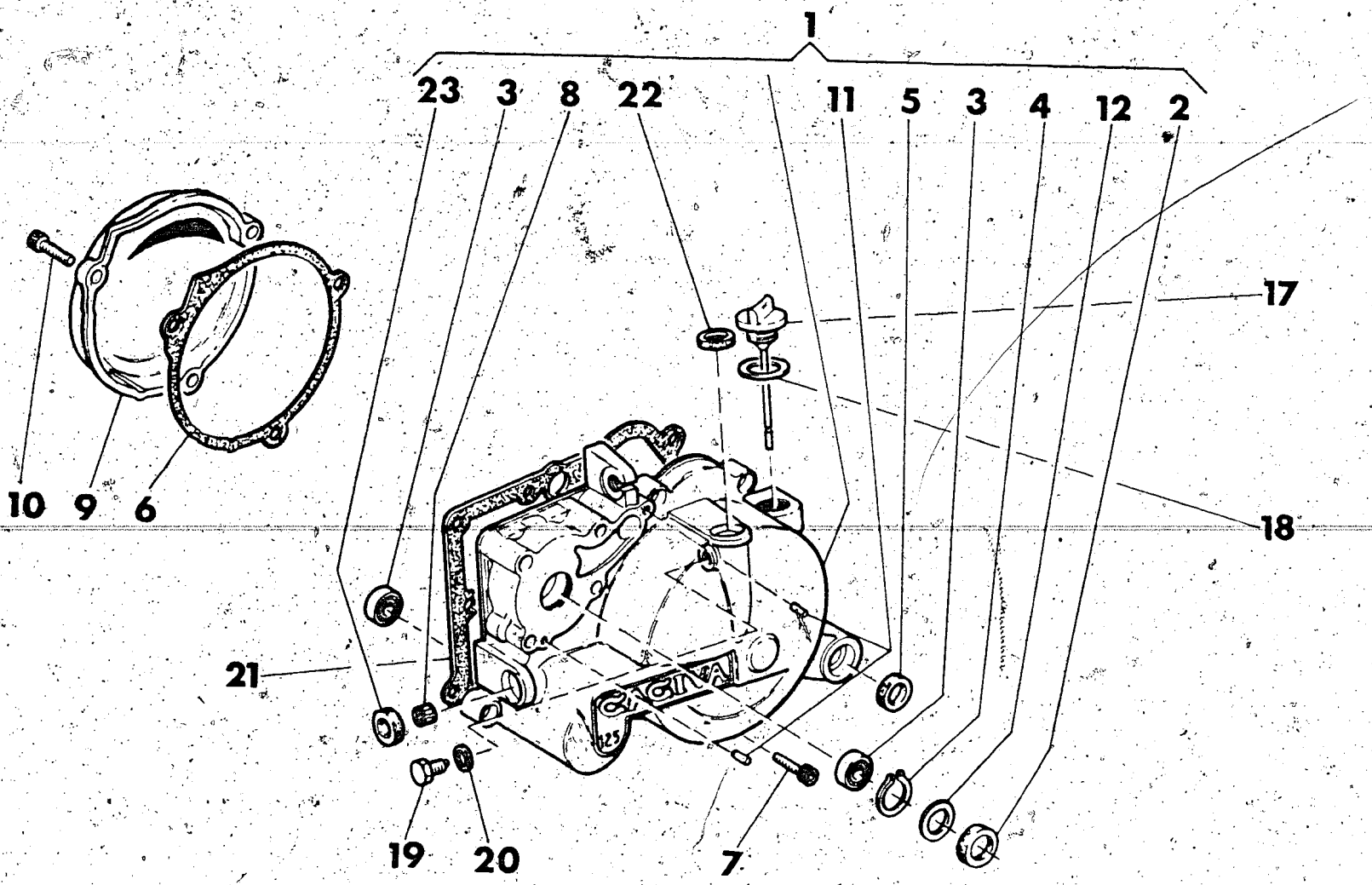

Index No. Pos. N.	Code N. Nr. Code N. Cod. Code Nr.	DENOMINAZIONE	NAME	DESIGNATION	BESHREIBUNG	Q.ty Q.tà Q.te M.ge	Validity Validità Validité Gultig
1	37134	Ass. coperchio sinistro	Left cover assy	Couvercle G. compl.	Deckel L. Kpl.	1	
2	38215	Anello di tenuta albero pompa acqua	Seal ring	Bague d'étanchéité	Dichtungsring	1	
3	6597	Cuscinetto alb. pompa acqua e reg. valvola di scarico	Bearing	Roulement	Lager	2	
4	38214	Anello Seeger	Circlip	Bague d'arrêt	Federring	1	
5	34451	Anello di tenuta	Seal ring	Bague d'étanchéité	Dichtungsring	1	
6	40913	Guarnizione	Gasket	Joint	Dichtung	1	
7	N2509-G22	Vite	Screw	Vis	Schraube	9	
8	31748	Boccola a rullini	Needle bearing	Roulement à aiguilles	Nadel kafing	1	
9	37120	Coperchio destro	Right cover	Couvercle D.	Deckel R.	1	
10	N7335-G22	Vite	Screw	Vis	Schraube	3	
11	38520	Spina	Roll	Roulement	Spanrolle	2	
12	44978	Rosetta di rasamento	Thrust washer	Rondelle d'epaulemet	Anlaufscheibe	1	
17	46965	Tappo carico olio	Plug	Bouchon	Verschluss	1	
18	27960	Rosetta di tenuta	Washer	Rondelle	Dichtring	1	
19	31388	Vite di fermo per alb. com. cremagliera	Screw	Vis	Schraube	1	
20	N15580	Rosetta di tenuta	Washer	Rondelle	Dichtring	1	
21	37135	Guarnizione	Gasket	Joint	Dichtung	1	
22	22946	Anello di tenuta alb. com. frizione	Seal ring	Bague d'étanchéité	Dichtungsring	1	
23	38519	Anello di tenuta	Seal ring	Bague d'étanchéité	Dichtungsring	1	

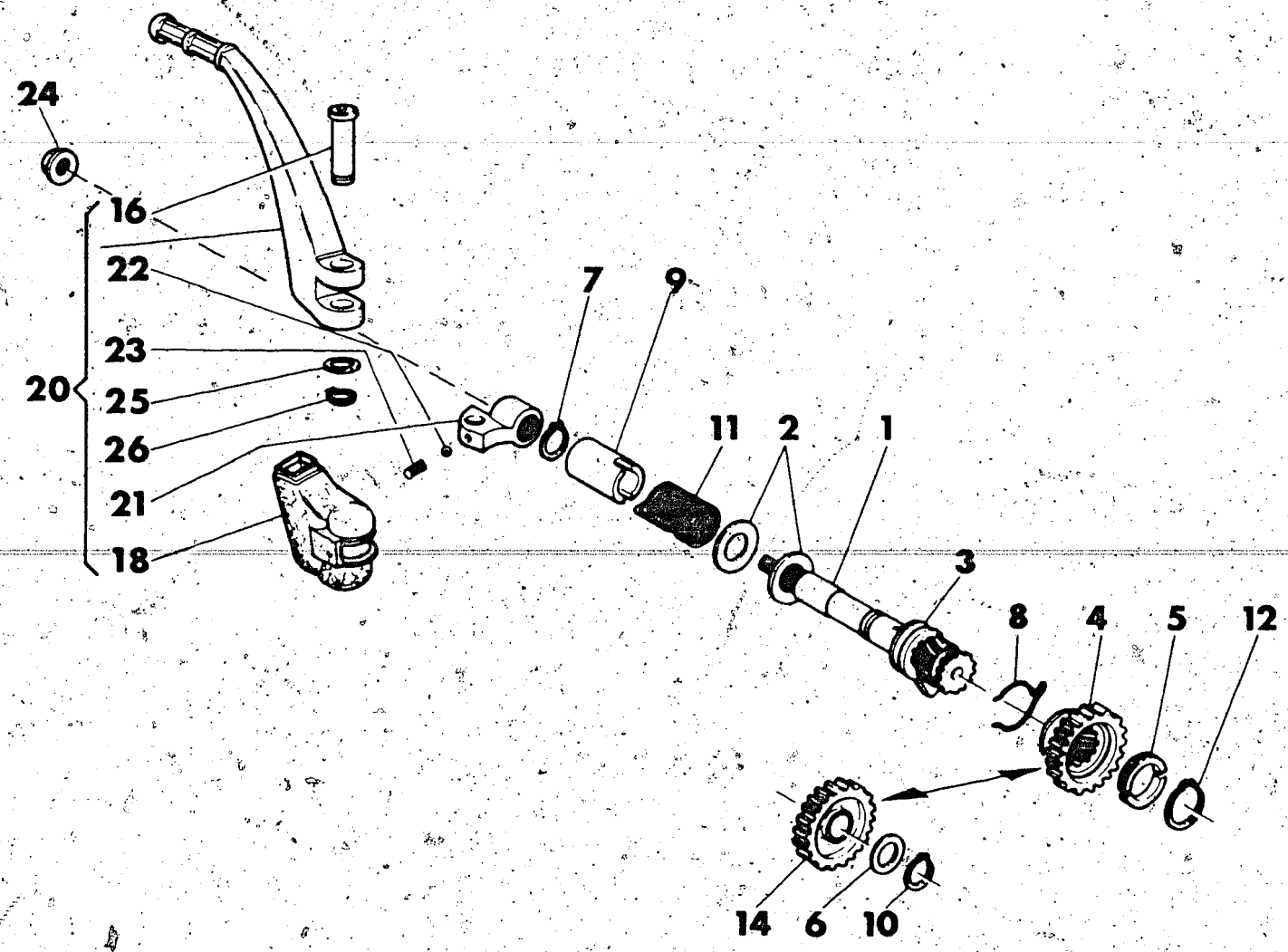

Index No. Pos. N.	Code N. Nr. Code N. Cod. Code Nr.	DENOMINAZIONE	NAME	DESIGNATION	BESHREIBUNG	Q'ty Q'tà Q'te M'ge	Validity Validità Validité Gültig
1	38610	Albero com. avviamento	Starter crank shaft	Arbre de démarrage	Kickstarterwelle	1	
2	39338/5	Rosetta	Washer	Rondella	Scheibe	2	
3	10904/3	Rosetta di rasamento	Thrust washer	Rondelle d'epaulement	Anlaufscheibe	1	
4	38612	Ingranaggio Z=25	Gear Z=25	Engrenage Z=25	Zahnrad Z=25	1	
5	38614	Semianello	Semi ring	Demi-anneau	Halbring	2	
6		Rosetta di rasam..	Washer thrust	Rondelle d'épaul.	Anlaufscheibe	1	
	4553/30	sp. 0,3 mm.	thick 0,3 mm.	esp. 0,3 mm.	St. 0,3 mm.		
	4553/60	sp. 0,6 mm.	thick 0,6 mm.	esp. 0,6 mm.	St. 0,6 mm.		
	4553/80	sp. 0,8 mm.	thick 0,8 mm.	esp. 0,8 mm.	St. 0,8 mm.		
7	N21206	Anello Seeger	Circlip	Bagne d'arret	Federring	1	
8	38613	Molla	Spring	Ressort	Feder	1	
9	38616	Distanziale	Spacer	Entretoise	Abstandsstuck	1	
10	N21204-G0	Anello Seeger	Circlip	Bagne d'arret	Federring	1	
11	38615	Molla ritorno leva	Spring	Ressort	Feder	1	
12	N21213	Anello Seeger	Circlip	Bague d'arrêt	Federring	1	
14	38617	Ingranaggio di rinvio Z=25	Gear Z=25	Engrenage Z=25	Zahnrad Z=25	1	
16	38622	Perno	Pin	Pivot	Stift	1	
18	38623	Cappuccio	Cap	Capouchon	Kappe	1	
20	38618	Leva avviamento completa	Starter crank assy	Levier compl.	Hebel Kpl.	1	
21	38620	Mozzetto	Clamp	Eton	Klamme	1	
22	N21507	Sfera 1/4''	Ball 1/4''	Bille 1/4''	Kugel 1/4''	1	
23	32203	Molla	Spring	Ressort	Feder	1	
24	38624	Dado	Nut	Ecrou	Mutter	1	
25	9671	Rondella	Washer	Rondelle	Scheibe	1	
26	N21202-G0	Anello elastico	Circlip	Bague d'arrêt	Federring	1	

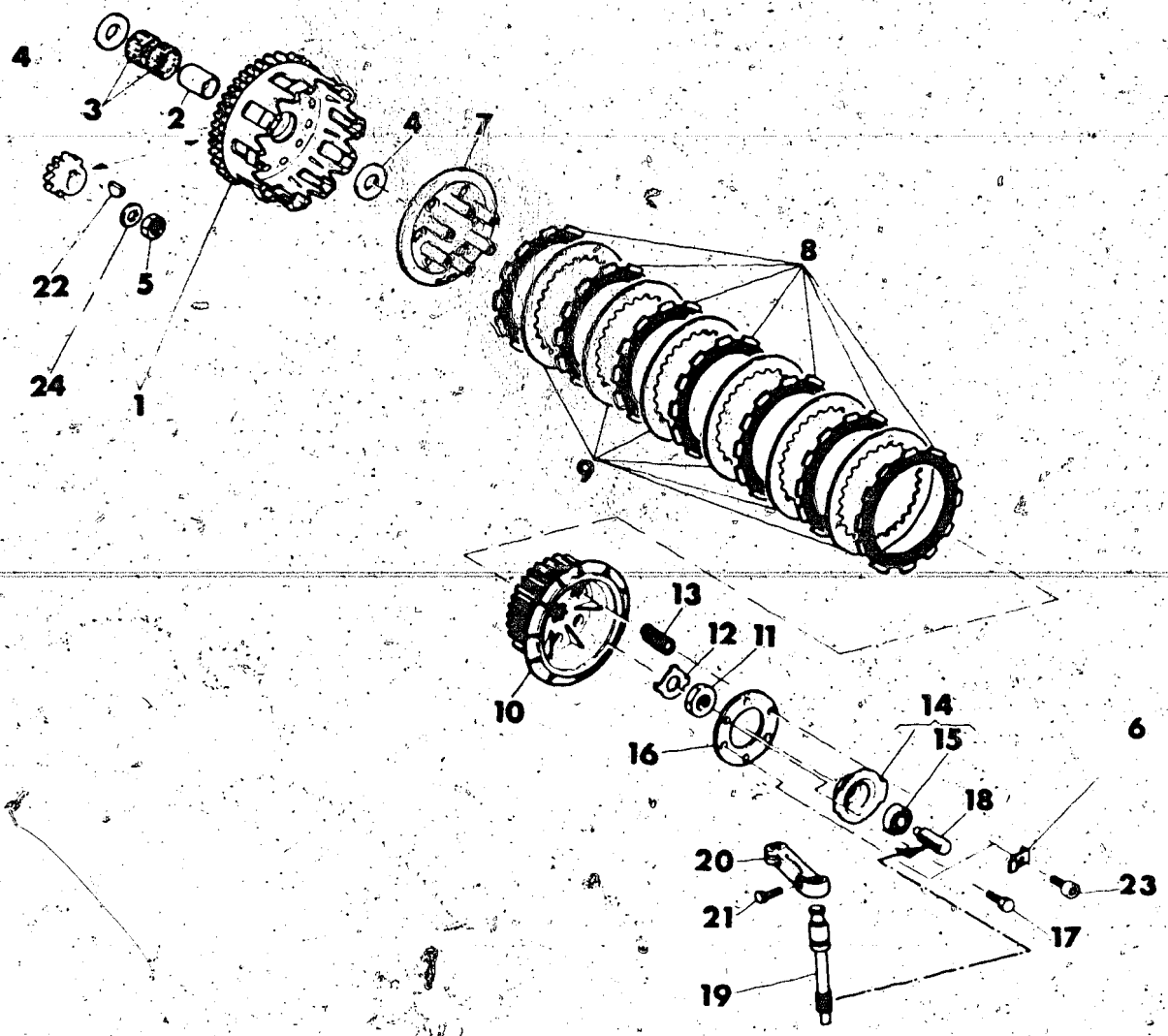

Index No. Pos. N.	Code N. Nr. Code N. Cod. Code Nr.	DENOMINAZIONE	NAME	DESIGNATION	BESHREIBUNG	Q.ty Q.tà Q.te M.ge	Validity Validità Validité Gultig
1	39876	Coppia ingranaggi trasm. primaria	Set of matched primary	Engrenages trans. pr.	Stirnraderaar	1	
2	34013	Distanziale ingr. condotto	Spacer	Entretoise	Abstandsstuck	1	
3	25044	Gabbia a rullini	Needle bearing	Roulement a aiguilles	Nadelkafig	2	
4	38388	Rosetta di spallamento	Washer	Rondelle	Dichtring	2	
5	45062	Dado	Nut	Ecrou	Mutter	1	
6	43513	Piastrina	Plate	Plaque	Platte	1	
7	31813	Disco premifrizione	Plate	Disque	Platte	1	
8	47282	Disco conduttore	Drive plate	Disque conducteur	Belagscheibe	7	
9	31381	Disco condotto	Driven plate	Disque interieur	Stahlscheibe	6	
10	38438	Mozzo portadischi	Clutch hub	Moyeu porte-disques	Scheibenhatternabe	1	
11	38726	Dado	Nut	Ecrou	Mutter	1	
12	38727	Rosetta di sicurezza	Washer	Rondelle	Dichtring	1	
13	40220	Molla frizione	Spring	Ressort	Feder	6	
14	35109	Assieme spingimolle	Pressure spring	Serre ressort	Druckfeder	1	
15	35106	Cuscinetto	Bearing	Roulement	Lager	1	
16	31830	Disco ritegno molle	Plate	Disque	Platte	1	
17	30820	Vite	Screw	Vis	Schraube	4	
18	31485	Cremagliera com. frizione	Rack	Cremaillere	Zahnstange	1	
19	33781	Albero com. cremagliera	Shaft	Arbre	Welle	1	
20	34087	Leva com. albero cremagliera	Lever	Levier	Lasche	1	
21	N1081-G22	Vite	Washer	Rondelle	Dichtring	1	
22	38389	Linguetta a disco	Key	Clavette	Keil	1	
23	N2487-G22	Vite	Screw	Vis	Schraube	2	
24	19563	Rosetta	Washer	Rondelle	Scheibe	1	

9 33192 Steel clutch plate

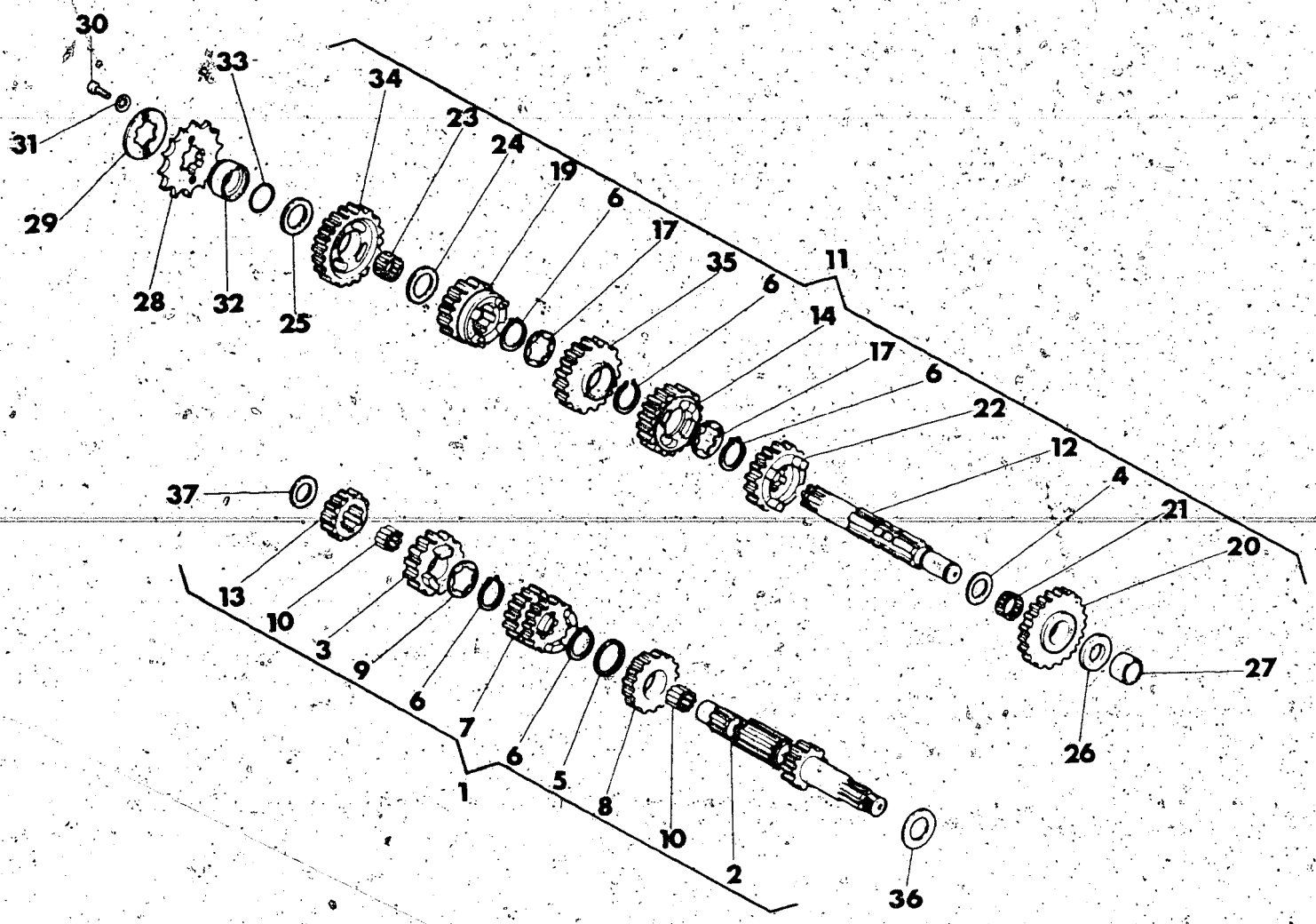

Index No. Pos N.	Code N. Nr. Code N. Cod. Code Nr.	DENOMINAZIONE	NAME	DESIGNATION	BESHREIBUNG	Q.ty Q.ta Q.te Menge	Validity Validità Validité Gultig
1	39929	Assieme albero primario	Main shaft assy	Ensemble arbre prim.	Abtriebswelle Kpl.	1	
2	39930	Albero primario Z = 13	Main shaft Z = 13	Arbre prim. Z = 13	Welle Z = 13	1	
3	39931	Ingr. 6ª vel. A.P. - Z = 21	Gear, main shaft 6th Z = 21	Pignon 6ème A.P. - Z = 21	Stirnrad 6 A.W. - Z = 21	1	
4	6096/8	Rosetta di ras. sp. 0,8 mm.	Thrust washer 0,8 mm.	Rondelle d'épaulement 0,8 mm.	Anlaufscheibe 0,8 mm.	1	
5	42548	Rosetta di ras. sp. 1,0 mm.	Thrust washer 1,0 mm.	Rondelle d'épaulement 1,0 mm.	Anlaufscheibe 1,0 mm.	1	
6	31768	Anello Seeger	Circlip	Bague d'arrêt	Federring	6	
7	39933	Ingr. scorr. A.P. 3ª vel. - Z = 15 e 4ª vel Z = 20	Gear, main shaft 3rd Z = 15 and 4th Z = 20	Pignon A.P. 3ème Z = 15 et 4ème Z = 20	Stirnrad A.W. 3 - Z = 15 und 4 - Z = 20	1	
8	39932	Ingr. 5ª Vel A.P. - Z = 19	Gear, main shaft 5th Z = 19	Pignon A.P. 5ème - Z = 19	Stirnrad 5 A.W. - Z = 19	1	
9	36430/10	Rosetta di ras. sp. 1,0 mm.	Thrust washer 1,0 mm.	Rondelle dépaulement 1,0 mm.	Anlaufscheibe 1,0 mm.	1	
(21546) 10	30793	Rullino	Roller	Aiguille	Rolle	50	
11	39935	Assieme albero secondario	Countershaft assy	Ensemble arbre second.	Nebenwelle Kpl.	1	
12	41100	Albero secondario	Counter shaft	Arbre secondaire	Nebenwelle	1	
13	39934	Ingr. 2ª vel. A.P. - Z = 14	Gear, main shaft 2nd - Z = 14	Pignon 2ème A.P. - Z = 14	Stirnard 2 A.W. Z = 14	1	
14	39937	Ingr. 4ª vel. A.S. - Z = 25	Gear, counter shaft 4th - Z = 25	Pignon 4ème A.S. - Z = 25	Stirnrad 4 N.W. Z = 25	1	
17		Rosetta di rasamento sp.	Thrust washer	Rondelle d'épaulement	Anlaufscheibe	2	
	36430/5	0,5 mm.	0,5 mm.	0,5 mm.	0,5 mm.		
	36430/6	0,6 mm.	0,6 mm.	0,6 mm.	0,6 mm.		
	36430/7	0,7 mm.	0,7 mm.	0,7 mm.	0,7 mm.		
	36430/8	0,8 mm.	0,8 mm.	0,8 mm.	0,8 mm.		
19	39940	Ingr. 6ª vel A.S. - Z = 20	Gear, counter shaft 6th - Z = 20	Pignon 6ème A.S. - Z = 20	Stirnrand 6 N.W. - Z = 20	1	
20	40393	Ingr. 1ª vel A.S. - Z = 28	Gear, counter shaft 1st - Z = 28	Pignon 1ère A.S. - Z = 28	Stirnrad 1 N.W. - Z = 28	1	
21	31773	Gabbia a rullini	Needle bearing	Roulement a aiguille	Nadelkafig	1	
22	39939	Ingr. 5ª vel A.S. - Z = 21	Gear, counter shaft 5th - Z = 21	Pignon 5ème A.S. - Z = 21	Stirnard 5 N.W. - Z = 21	1	
23	36459	Gabbia a rullini	Needle bearing	Roulement a aiguille	Nadelkafig	1	
24	7989/50	Rosetta di rasam. sp. = 0,5 mm.	Thrust washer 0,5 mm.	Rondelle d'épaulement 0,5 mm.	Anlaufscheibe 0,5 mm.	1	
25		Rosetta di rasamento sp.	Thrust washer	Rondelle d'épaulement	Anlaufscheibe	1	
	7989/30	0,3 mm	0,3 mm	0,3 mm	0,3 mm		
	7989/80	0,8 mm	0,8 mm	0,8 mm.	0,8 mm		
	7989/100	1,0 mm	1,0 mm	1,0 mm	1,0 mm		
26		Rosetta di rasamento sp.	Thrust washer	Rondelle d'épaulement	Anlaufscheibe	1	
	28055/30	0,3 mm	0,3 mm	0,3 mm	0,3 mm		
	28055/80	0,8 mm	0,8 mm	0,8 mm	0,8 mm		
	28055/100	1,0 mm	1,0 mm	1,0 mm	1,0 mm		
27	36441	Anello int. per cusc. a rullini	Inner spacer, needle bearing	Bague	Ring	1	
28	33427	Pignone uscita cambio Z = 12 (di serie)	Drive sprocket Z = 12 (standard)	Pignon Z = 12 (standard)	Ritzel Z = 12 (in serie)	1	
	33424	Pignone uscita cambio Z = 13	Drive sprocket Z = 13	Pignon Z = 13	Ritzel Z = 13	1	
29	31743	Piastrina	Plate	Plaque	Platte	1	

CAMBIO VELOCITÀ GEAR BOX BOÎTE DE VITESSE WESCHELGETRIEBE	DRAWING-TAVOLA TABLE-BILD	9 WMX 125 G.P

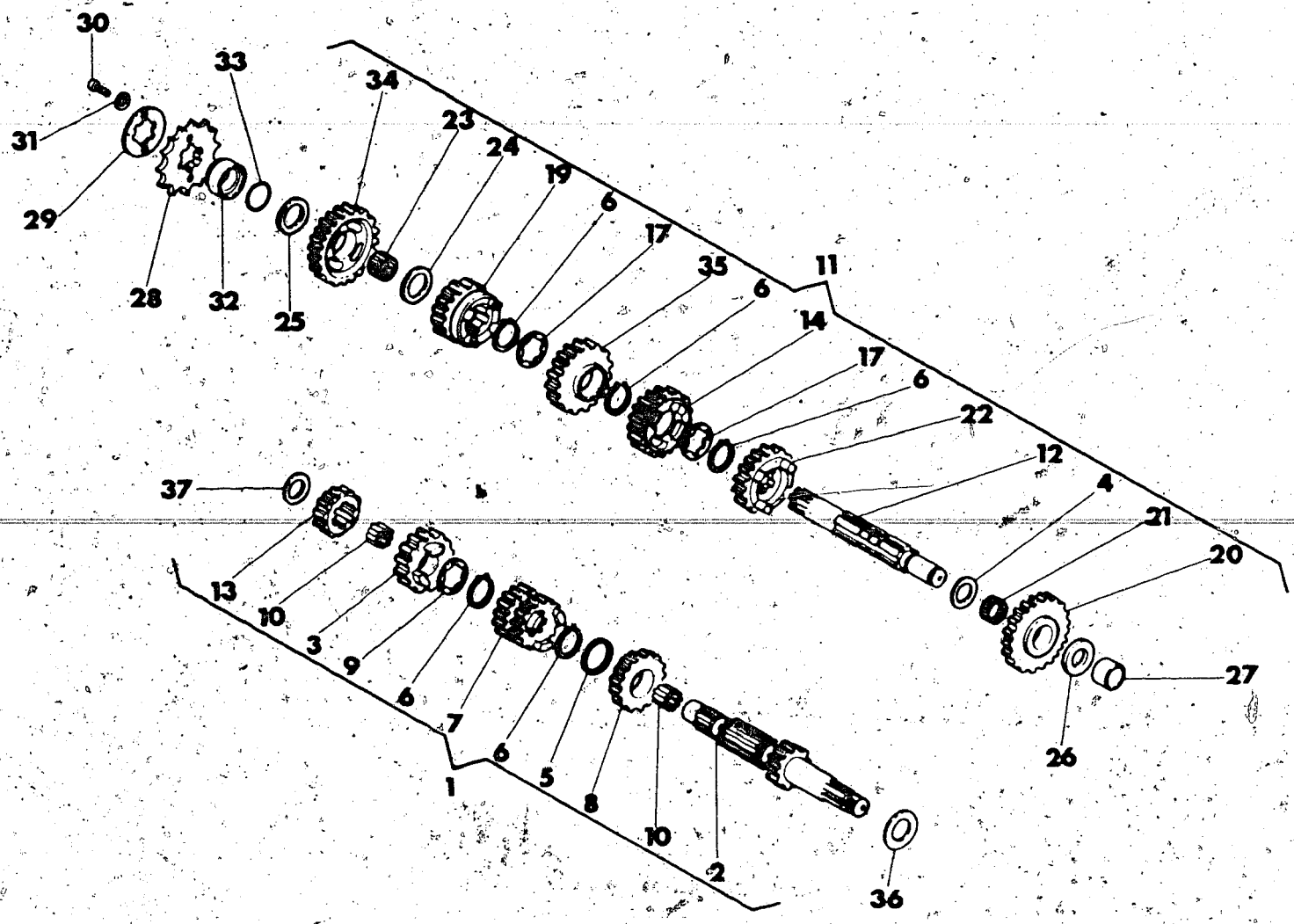

Index No. Pos. N.	Code N. Nr. Code N. Cod Code Nr.	DENOMINAZIONE	NAME	DESIGNATION	BESHREIBUNG	Q.ty Q.tà Q.te M.ge	Validity Validità Validité Gültig
30	N2482-G22	Vite	Screw	Vis	Schraube	2	
31	N15503-G22	Rosetta piana	Washer	Rondelle	Scheibe	2	
32	33303	Distanziale	Spacer	Entretoise	Distanzstück	1	
33	19789	Anello OR	«O» Ring	Joint «O»	«O» Ring	1	
34	39936	Ingran. 2ª vel. A.S. - Z = 25	Gear, counter shaft 2nd - Z = 25	Pignon 2ème A.S. - Z = 25	Stirnrad 2 N.W. - Z = 25	1	
35	39938	Ingran. 3ª vel. A.S. Z = 22	Gear, counter shaft 3rd - Z = 22	Pignon 3ème A.S. - Z = 22	Stirnrad 3 N.W. - Z = 22	1	
36		Rosetta di rasamento sp.	Thrust washer	Rondelle d'epaulement	Anlaufscheibe	1	
	39338/3	0,3 mm	0,3 mm	0,3 mm	0,3 mm		
	39338/4	0,4 mm	0,4 mm	0,4 mm	0,4 mm		
	39338/5	0,5 mm	0,5 mm	0,5 mm	0,5 mm		
37		Rosetta di rasamento sp.	Thrust washer	Rondelle d'epaulement	Anlaufscheibe	1	
	38110/30	0,3 mm	0,3 mm	0,3 mm	0,3 mm		
	38110/80	0,8 mm	0,8 mm	0,8 mm	0,8 mm		
	38110/90	0,9 mm	0,9 mm	0,9 mm	0,9 mm		
	38110/110	1,0 mm	1,0 mm	1,0 mm	1,0 mm		
	38110/110	1,1 mm	1,1 mm	1,1 mm	1,1 mm		

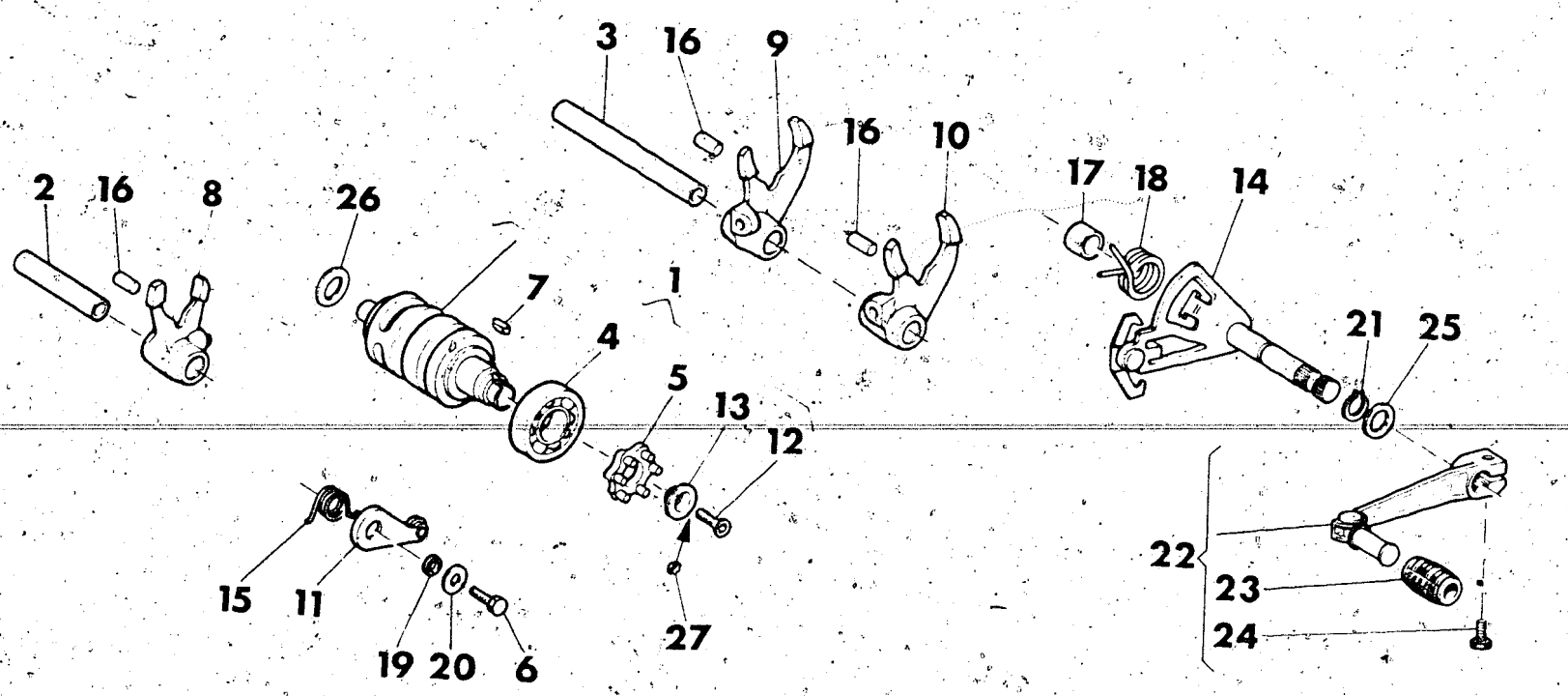

Index No. Pos. N.	Code N. Nr. Code N. Cod. Code Nr.	DENOMINAZIONE	NAME	DESIGNATION	BESHREIBUNG	Q'ty Q.ta Q.té M.ge	Validity Validità Validité Gültig
1	41107	Albero com. forcelle	Gear shifter cam	Levier de commande	Schaltwalze	1	
2	38712	Perno forcella quinta e sesta vel.	Pin	Pivot	Stift	1	
3	38711	Perno forcella prima, seconda, terza, quarta velocità	Pin	Pivot	Stift	1	
4	17040	Cuscinetto	Bearing	Roulement	Lager	1	
5	38706	Rocchetto	Coil	Rochet	Spule	1	
6	N1079-G0	Vite	Screw	Vis	Schraube	1	
7	38707	Linguetta ritegno rocchetto	Feather	Languette	Feder	1	
8	36461	Forcella com. ingr. quinta e sesta vel.	Fork, 5th and 6th	Fourchette 5ème et 6ème	Gabel 5, 6	1	
9	36463	Forcella com. ingr. seconda e terza vel.	Fork, 2nd and 3rd	Fourchette 2ème et 3ème	Gabel 2, 3	1	
10	36462	Forcella com. ingr. prima e quarta vel.	Fork 1st and 4th	Fourchette 1ème et 4ème	Gabel 1, 4	1	
11	38721	Saltarello fissa marce	Pawl	Cliquet	Sturmhaken	1	
12	26970	Vite	Screw	Vis	Schraube	1	
13	38708	Rondella	Washer	Rondelle	Scheibe	1	
14	38713	Ass. selettore	Shifter	Selecteur	Schaltwelle	1	
15	38724	Molla	Spring	Ressort	feder	2	
16	38728	Rullo	Roll	Roulement	Spurolle	3	
17	46226	Distanziale	Spacer	Entretoise	Distanzstück	1	
18	46225	Molla selettore	Spring	Ressort	Feder	1	
19	42487	Distanziale	Spacer	Entretoise	Distanzstück	1	
20	2709	Rosetta piana	Washer	Rondelle	Abstandsring	1	
21	N21202-G0	Anello elastico	Circlip	Bague d'arret	Federring	1	
22	41602	Assieme leva com. cambio	Shift lever assy	Pedale compl.	Fussschalthebel Kpl.	1	
23	29861	Manicotto	Pedal rubber	Manchon	Gummimuffe Kpl.	1	
24	N1081-G22	Vite	Screw	Vis	Schraube	1	
25	1261/100	Rosetta	Washer	Rondelle	Scheibe	1	
26		Rosetta di rasamento sp.	Thrust washer	Rondelle d'epaulement	Anlaufscheibe	1	
	1261/20	0,2 mm	0,2 mm	0,2 mm	0,2 mm		
	1261/30	0,3 mm	0,3 mm	0,3 mm	0,3 mm		
	1261/50	0,5 mm	0,5 mm	0,5 mm	0,5 mm		
	1261/80	0,8 mm	0,8 mm	0,8 mm	0,8 mm		
	1261/100	1,0 mm	1,0 mm	1,0 mm	1,0 mm		
27	47160	Rondella elastica	Spring washer	Rondelle élastique	Federscheibe	1	

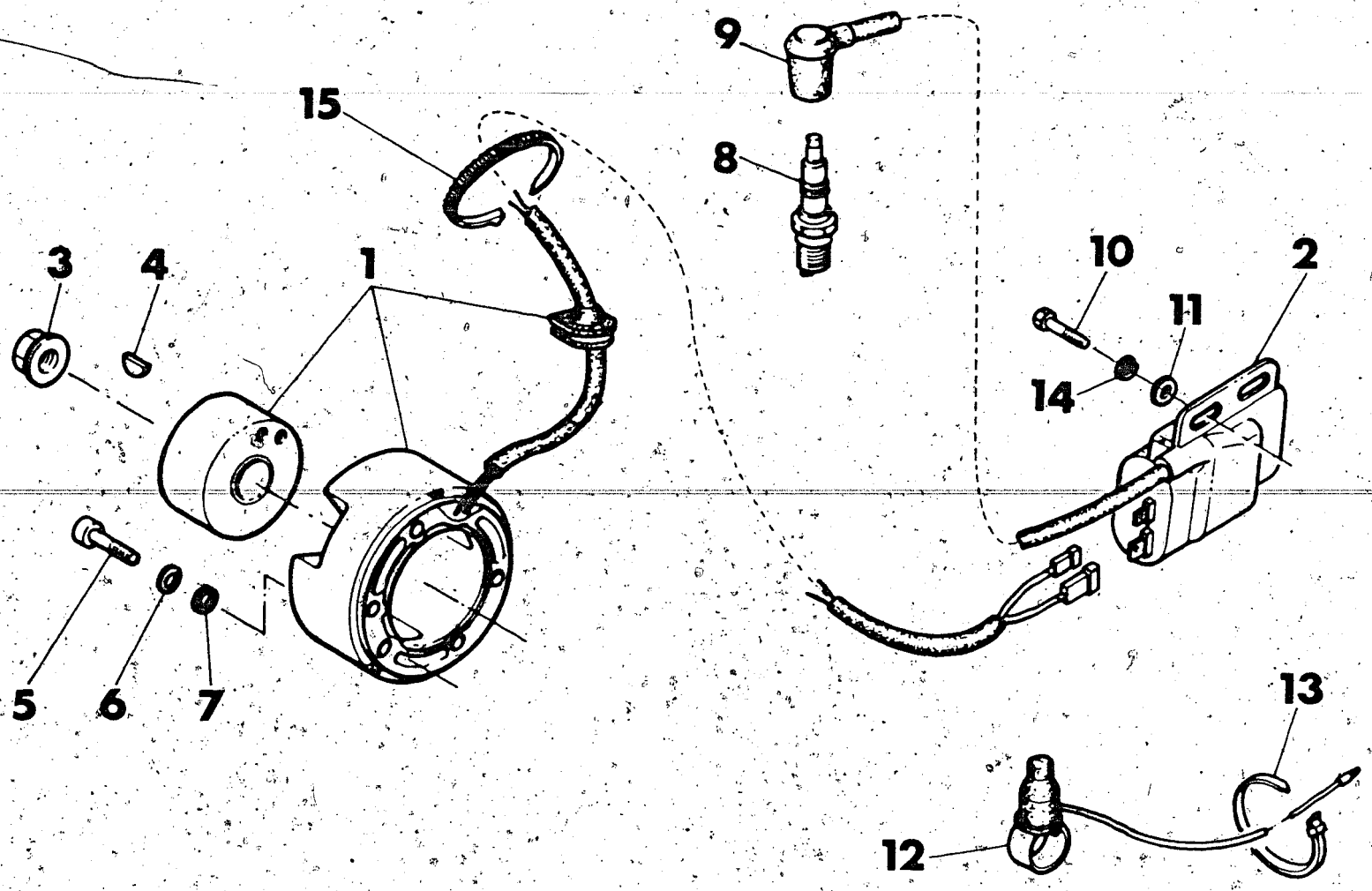

Index No. Pos. N.	Code N. Nr. Code N. Cod. Code Nr.	DENOMINAZIONE	NAME	DESIGNATION	BESHREIBUNG	Q.ty Q.tà Q.te M.ge	Validity Validità Validité Gültig
1	39900	Volano elettronico completo	Fly wheel magneto assy	Volant compl.	Schwungmagnetzunder Kpl.	1	
2	35588	Bobina - centralina	Spark coil - ignition module	Bobine - centraline	Spule - Zentralsteverung	1	
3	42023	Dado fiss. rotore	Nut	Ecrou	Mutter	1	
4	N21002	Linguetta americana	Key	Clavette	Keil	1	
5	N2487-G22	Vite	Screw	Vis	Schraube	3	
6	N15766-G22	Rosetta elastica	Spring washer	Rondelle élastique	Federscheibe	3	
7	N15503-G22	Rosetta piana	Washer	Rondelle	Scheibe	2	
8	44314	Candela CHAMPION N82S	Spark CHAMPION N82S	Bougie CHAMPION N82S	Zundung kerze CHAMPION N82S	1	
9	23158	Pipetta candela	Boot	Pipette	Sauger	1	
10	N1079-G22	Vite	Screw	Vis	Schraube	2	
11	2709	Rosetta piana	Washer	Rondelle	Scheibe	2	
12	46383	Pulsante arresto motore	Stop button	Bouton d'arrêt	Druckknopfsperre	1	
13	21810	Fascetta	Clamp	Collier	Schelle	2	
14	N15536-G22	Rosetta elastica	Spring washer	Rondelle elastique	Federscheibe	2	
15	21811	Fascetta	Clamp	Collier	Schelle	4	

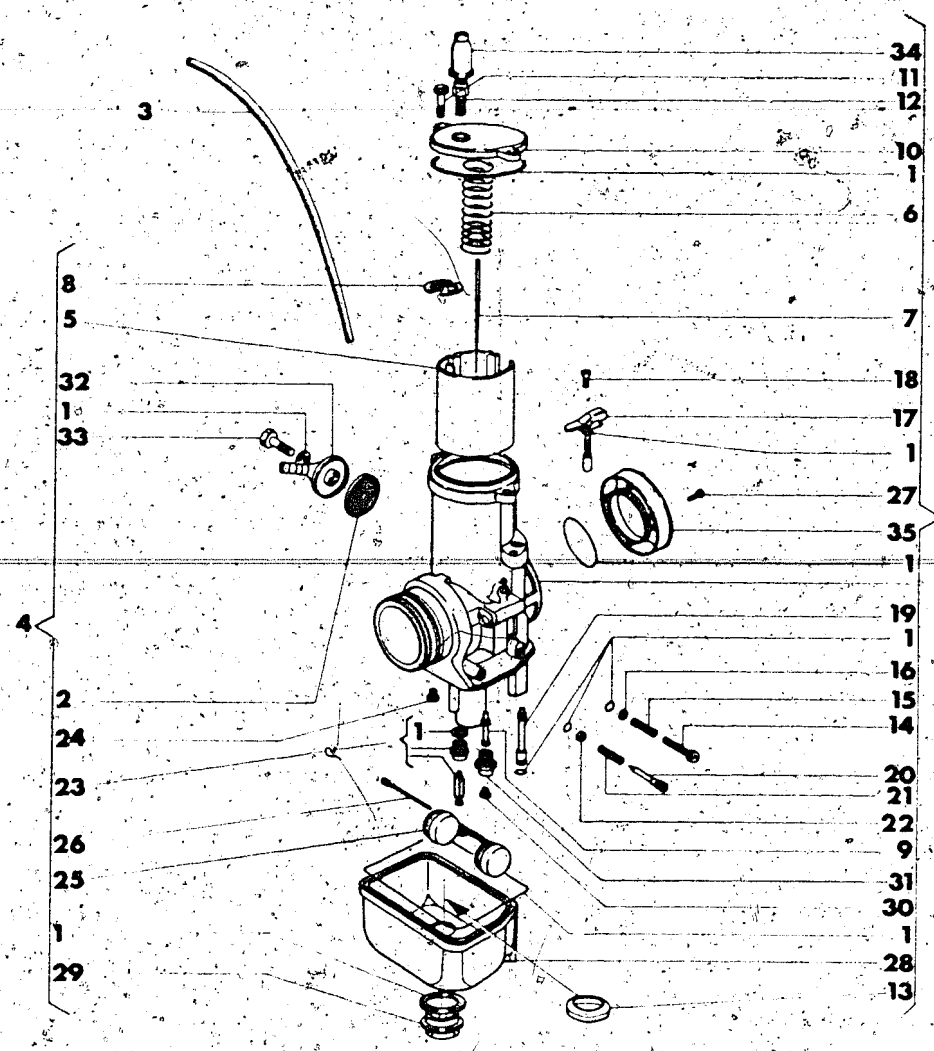

Index No. Pos. N.	Code N. Nr. Code N. Cod. Code Nr.	DENOMINAZIONE	NAME	DESIGNATION	BESHREIBUNG	Q'ty Q.tà Q.te Menge	Validity Validità Validité Gultig
1	32861	Gruppo guarnizioni	Gaskets assy	Joint compl.	Dichtung Kpl.	1	
2	12045	Filtro benzina	Filter	Filtre	Filter	2	
3	29042	Tubetto sfiato	Pipe	Tuyau	Rohr	2	
4	44068	Carburatore Dell'Orto PHBE 36HS	Carburetor Dell'Orto PHBE 36HS	Carburator Dell'Orto PHBE 36HS	Vergaser Dell'Orto PHBE 36HS	1	
5	27912/40	Valvola gas da 40	Throttle 40	Soupape 40	Ventil 40	1	
6	35086	Molla	Spring	Ressort	Feder	1	
7	27910/31	Spillo conico K31	Needle valve K31	Epingle K31	Nadeleinsate K31	1	
8	23979	Fermaglio	Retainer	Arret	Aufhalter	1	
9	29452/266	Polverizzatore AR 266	Nozzle AR 266	Pulverisateur AR 266	Duse AR 266	1	
10	42351	Coperchio	Cover	Couvercle	Deckel	1	
11	23981	Vite	Screw	Vis	Schraube	2	
12	4103	Vite tendifilo	Screw	Vis	Schraube	1	
13	32866	Scodellino	Cup	Cuvette	Teller	1	
14	12029	Vite regolaz. valvola gas	Screw	Vis	Schraube	1	
15	12030	Molla	Spring	Ressort	Feder	1	
16	23983	Rondella	Washer	Rondelle	Scheibe	1	
17	32854	Dispositivo avviamento	Starting device	Dispositivi de démarrage	Startvorrichtung	1	
18	32855	Vite	Screw	Vis	Schraube	1	
19	12032/70	Getto avviamento da 70	Idling jet 70	Gicleur 70	Vergaserduse 70	1	
20	12033	Vite regolazione miscela	Screw	Vis	Schraube	1	
21	12034	Molla	Spring	Ressort	Feder	1	
22	23985	Rondella	Washer	Rondelle	Scheibe	1	
23	30794	Gruppo spillo chiusura benzina	Float valve	Pointeau du flotteur	Schwimmernadelventil	1	
24	5761/55	Getto minimo da 55	Idling jet 55	Glicleur 55	Vergaserduse 55	1	
25	34128/14	Galleggiante g 14	Float g 14	Flotteur g 14	Schwimmer g 14	1	
26	32867	Perno	Pin	pivot	Stift	1	
27	32860	Vite	Screw	Vis	Schraube	2	
28	44293	Corpo vaschetta	Body	Corp	Korper	1	
29	33211	Tappo vaschetta	Plug	Bouchon	Verchluss	1	
30	12041/190	Getto max. da 190 (di serie)	Idling jet 190 (standard)	Gicleur 190 (en serie)	Vergaserduse 190 (in serie)	1	
	12041/180	Getto max. da 180	Idling jet 180	Gicleur 180	Vergaserduse 180	1	
	12041/185	Getto max. da 185	Idling jet 185	Gicleur 185	Vergaserduse 185	1	
31	23990	Portagetto del massimo	Support jet	Support	Halter	1	
32	12046	Pipetta tubo benzina	Inlet elbow	Tuyau de raccord	Zulaufdeckel	1	
33	12048	Vite	Screw	Vis	Schraube	1	
34	12451	Cappuccio	Cap	Capuchon	Kappe	1	
35	32859/36	Cornetto di aspirazione	Horn	Cornet	Gaffel	1	

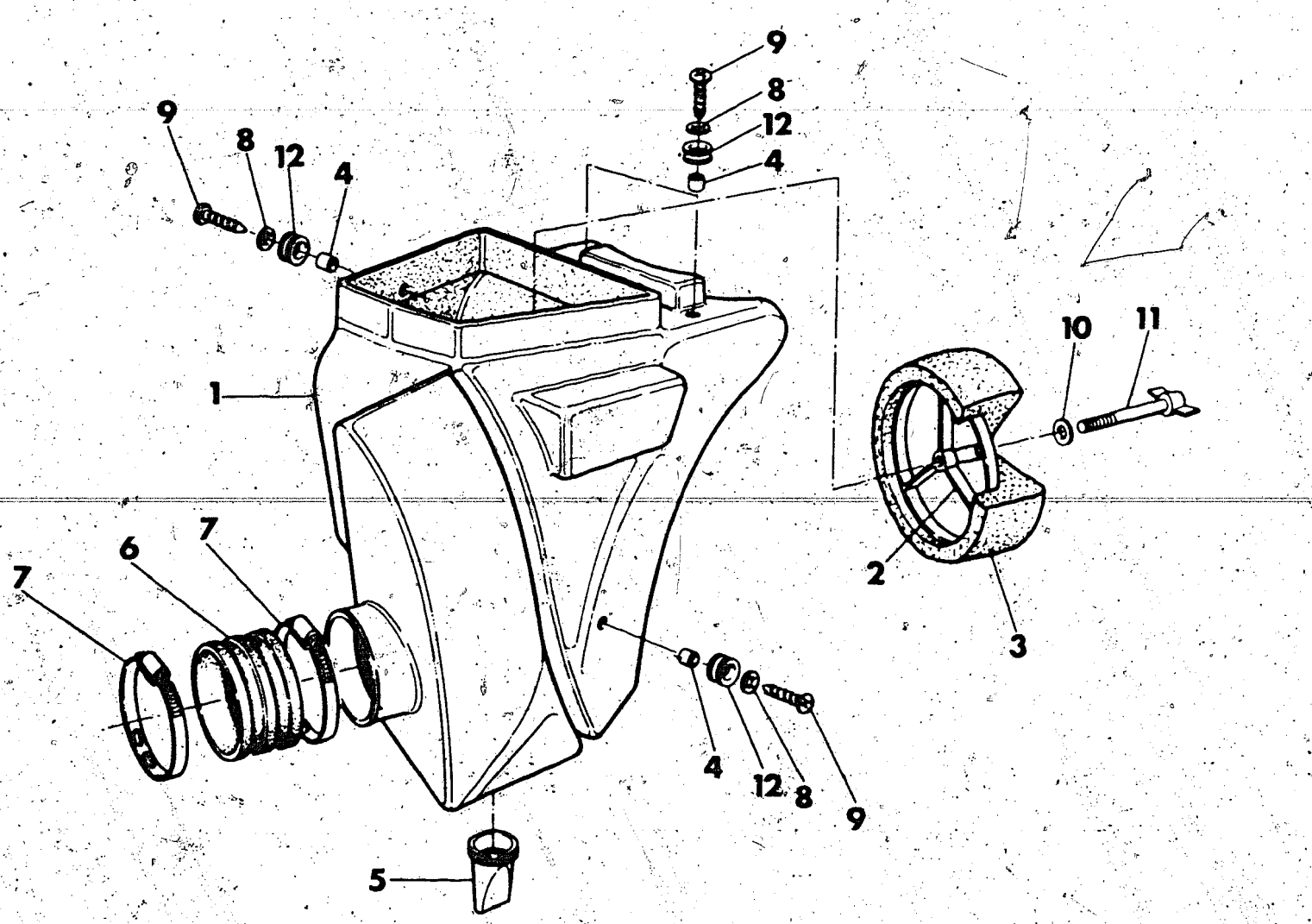

Index No. Pos. N.	Code N. Nr. Code N. Cod. Code Nr.	DENOMINAZIONE	NAME	DESIGNATION	BESHREIBUNG	Q.ty Q.tà Q.te M ge	Validity Validità Validité Gultig
1	44070	Scatola filtro	Air box	Boite puor filtre	Gehause	1	
2	37622	Gabbia filtro	Cleaner cage	Cage pour filtre	Kafig filter	1	
3	44091	Filtro aria	Air cleaner	Filtre à air	Luftfilter	1	
4	37632	Distanziale	Spacer	Entretoise	Distanzstück	3	
5	32531	Valvola di scarico	Drain throttle	Souppape	Ventil	1	
6	37862	Manicotto	Rubber manifold	Manchon	Gummimuffe	1	
7	37906	Fascetta	Clamp	Collier	Schelle	2	
8	N15548-G22	Rondella piana	Washer	Rondelle	Scheibe	3	
9	37746	Vite	Screw	Vis	Schraube	3	
10	N15549-G22	Rosetta piana	Washer	Rondelle	Scheibe	1	
11	37947	Vite	Screw	Vis	Schraube	1	
12	18048	Antivibrante	Damper bushing	Element antivibrant	Vibrieschtzelement	3	

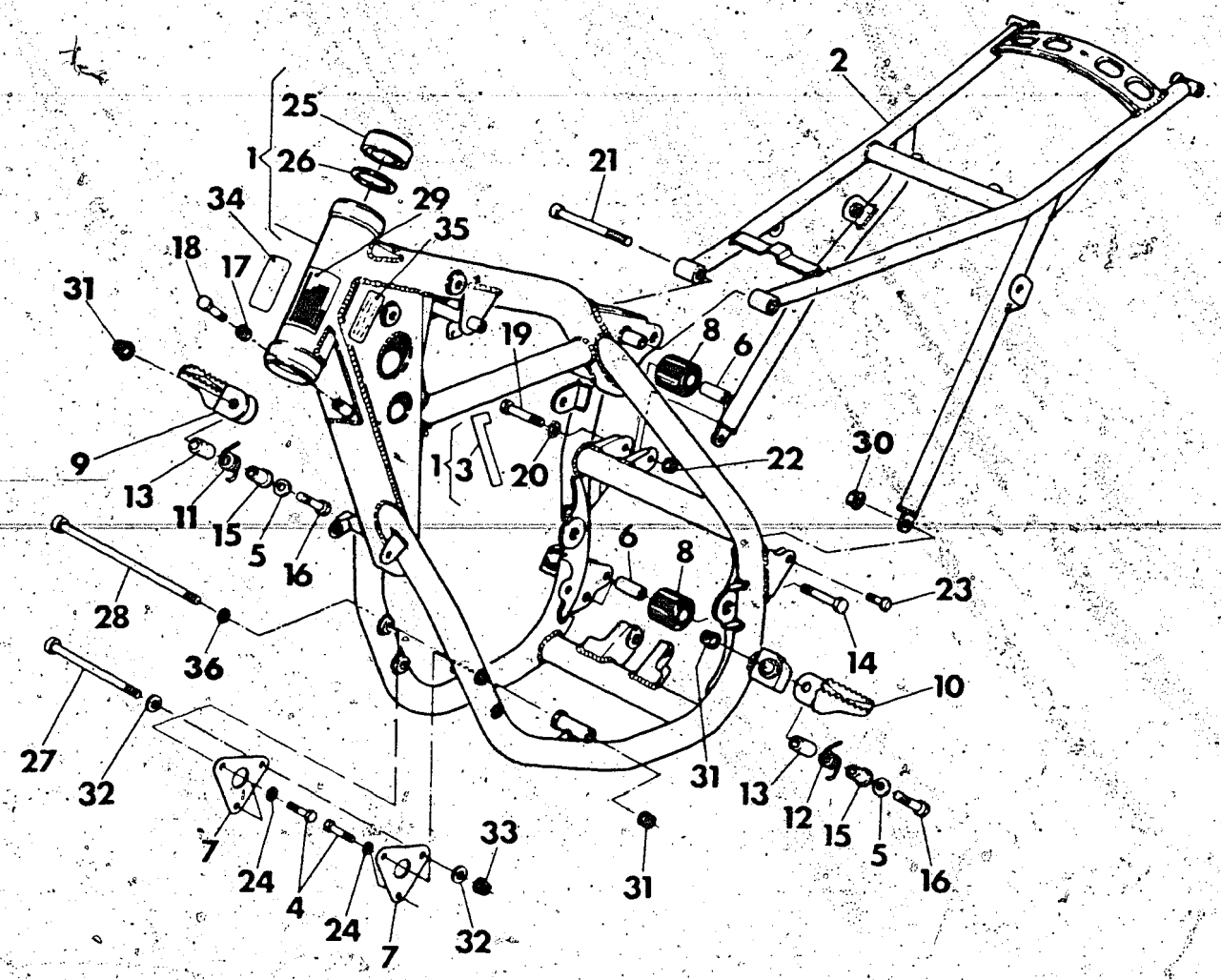

Index. No. Pos. N.	Code N. Nr. Code N. Cod. Code Nr.	DENOMINAZIONE	NAME	DESIGNATION	BESHREIBUNG	Q.ty Q.tà Q.te M.ge	Validity Validità Validité Gultig
1	43441	Parte anteriore telaio compl. di cuscin. di sterzo	Frame front side assy	Chassis AV. compl.	V. Fahrgestell Kpl.	1	
	46821	Parte anteriore telaio compl. di cuscin. di sterzo (mod. LIGIER)	Frame front side assy (mod. LIGIER)	Chassis AV. compl. (mod. LIGIER)	V. Fahrgestell Kpl. (Mod. LIGIER)	1	
2	43481	Parte posteriore telaio	Frame rear side	Chassis AR.	H. Fahrgestell	1	
4	N1079-G22	Vite	Screw	Vis	Schraube	4	
5	N15506-G22	Rosetta piana	Washer	Rondelle	Scheibe	2	
6	43947	Distanziale	Spacer	Entretoise	Distanzstück	2	
7	43474	Piastra anteriore fissaggio motore	Engine front plate	Plaquette D.	R. Platte	2	
8	43946	Rullo	Roll	Rouleau	Rolle	2	
9	43495	Pedana destra	R. foot - rest	Repose-pied D.	Fussraste R.	1	
10	43490	Pedana sinistra	L. foot - rest	Repose-pied G.	Fussraste L.	1	
11	43497	Molla destra	Right spring	Ressort D.	R. Feder	1	
12	43498	Molla sinistra	Left spring	Ressort G.	L. Feder	1	
13	43496	Distanziale	Spacer	Entretoise	Distanzstück	2	
14	N1152-G22	Vite	Screw	Vis	Schraube	1	
15	43883	Bussola	Bush	Douille	Buchse	2	
16	N1153-G22	Vite	Screw	Vis	Schraube	2	
17	N15064-G22	Dado	Nut	Ecrou	Mutter	2	
18	N1140-G22	Vite	Screw	Vis	Schraube	2	
19	N1150-G22	Vite	Screw	Vis	Schraube	1	
20	1676	Rosetta piana	Washer	Rondelle	Scheibe	1	
21	N2569-G22	Vite	Screw	Vis	Schraube	2	
22	37903	Dado	Nut	Ecrou	Mutter	4	
23	44014	Vite	Screw	Vis	Schraube	2	
24	45499	Rosetta piana	Washer	Rondelle	Scheibe	4	
25	27142	Cuscinetto di sterzo	Bearing	Roulement	Lager	2	
26	27143	Rosetta	Washer	Rondelle	Scheibe	2	
27	43944	Perno anteriore fiss. motore	Front pin	Pivot AV.	V. Shift	2	
28	43945	Perno inferiore fiss. motore	Lower pin	Pivot AR.	H. Shift	2	
29	28713	Adesivo ident. motociclo (U.S.A.)	Identification label (U.S.A.)	Plate (U.S.A.)	Türschild (U.S.A.)	1	
30	40719	Dado	Nut	Ecrou	Mutter	2	
31	40720	Dado	Nut	Ecrou	Mutter	3	
32	1911	Rosetta	Washer	Rondelle	Scheibe	2	
33	45498	Dado	Nut	Ecrou	Mutter	1	
34	46174	Adesivo «Moto senza garanzia» (U.S.A.)	Trim «Motorcycle guarantee free» (U.S.A.)	Décalcomanie «Motocyclette sans garantie» (U.S.A.)	Abziehbild «Kraftrad ohnegewähr» (U.S.A.)	1	
35	46175	Adesivo «Uso motociclo» (U.S.A.)	Trim «Motorcycle use» (U.S.A.)	Décalcomanie «Usage Motocyclette» (U.S.A.)	Abziehbild «Kraftradnutzung» (U.S.A.)	1	
36	11276	Rosetta	Washer	Rondelle	Scheibe	1	

SOSPENSIONE ANTERIORE FRONT FORK ASSEMBLY SUSPENSION AVANT TELESKOPGABEL	DRAWING-TAVOLA TABLE-BILD	15 WMX 125 G.P.

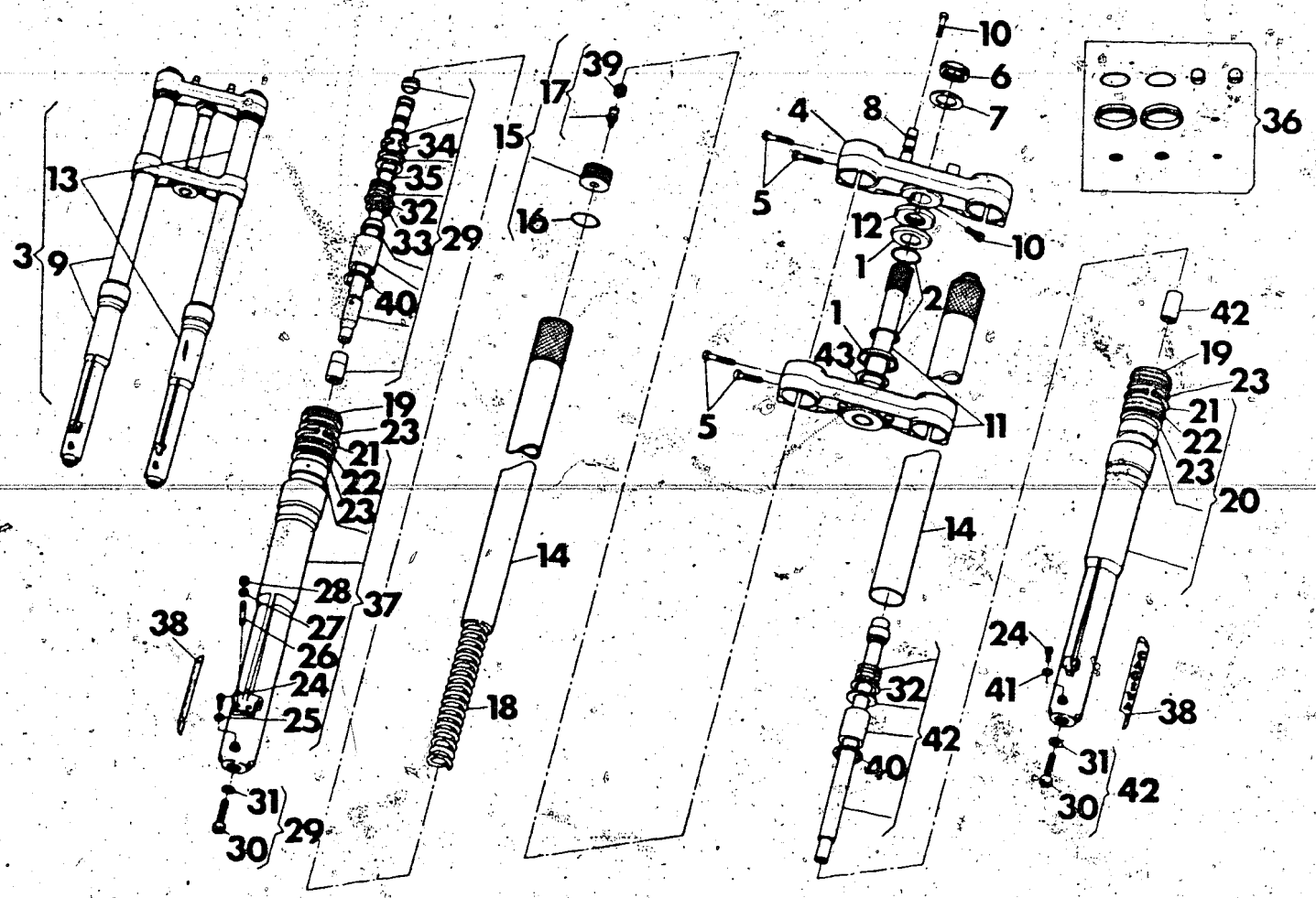

Index No. Pos. N.	Code N. Nr. Code N. Cod. Code Nr.	DENOMINAZIONE	NAME	DESIGNATION	BESHREIBUNG	Q.ty Q.tà Q te M ge	Validity Validità Validité Gultig
1	29116	Fondello	End plate	Couvercle	Endscheibe	2	
2	29117	Anello OR	«O» Ring	Joint «O»	«O»Ring	2	
3	43721	Sospens. anter. completa	Front fork assy.	Suspension AV. compl.	Teleskopgabel Kpl.	1	
4	44392	Testa di sterzo	Upper bracket	Pont de fourche sup.	Gabelbrücke, oben.	1	
5	N2558-G19	Vite	Screw	Vis	Schraube	8	
6	37961	Dado	Nut	Ecrou	Mutter	1	
7	31128	Rondella	Washer	Rondelle	Scheibe	1	
8	45030	Morsetto manubrio	Clamp	Eton	Klemme	2	
9	44394	Gamba destra completa	Right fork leg assy	Fourche compl. D.	Telegabel Kpl.	1	
10	N2557-G19	Vite	Screw	Vis	Schraube	5	
11	44393	Base di sterzo con perno	Stem & lower bracket	Pont de fourche inter.	Gabelbrücke, unten.	1	
12	21954	Ghiera di registro	Adyuster, bearing	Embout de reglage	Nut mutter	1	
13	44947	Gamba sinistra completa	Left fork leg assy.	Fourche compl. G.	L. Telegabel Kpl.	1	
14	44395	Asta di forza	Fork leg.	Tuyau	Rohr	2	
15	44396	Tappo completo	Fork cap assy	Bouchon compl.	Verschlussschraube Kpl.	2	
16	N21938	Guarnizione	Gasket	Joint	Ring	2	
17	37968	Valvola con cappuccio	Fitting	Valve	Ventil	2	
18	44397	Molla portante destra	Right spring	Ressort D.	R. Feder	1	
19	44398	Manicotto di protezione	Dust cover	Racle poussiere	Stanbstreif	2	
20	44948	Scorrevole sinistro compl.	Left slider assy	Montant G. compl.	Bein L. kpl.	1	
21	41393	Anello di fermo	Lockring	Bague d'arret	Sicherungsscheibe	2	
22	41394	Anello di tenuta	Seal ring	Joint d'etanchéité	Dichtung	2	
23	41392	Rondella di fermo	Washer	Rondelle	Scheibe	4	
24	43353	Vite scarico olio	Drain screw	Vis de vidange	Ablassschraube	2	
25	37982	Guarnizione	Gasket	Joint	Dichtung	1	
26	40833	Prigioniero per perno ruota	Stud	Goujon	Stift	4	
27	N15504-G19	Rondella piana	Washer	Rondelle	Scheibe	2	
28	N15193-G19	Dado	Nut	Ecrou	Mutter	2	
29	44400	Variatore destro compl.	R. damper tube assy	Tuyau ammortisseur compl. D.	L. Dampferroht Kpl.	1	
30	N2613-G22	Vite	Screw	Vis	Schraube	2	
31	37982	Guarnizione	Gasket	Joint	Dichtung	2	

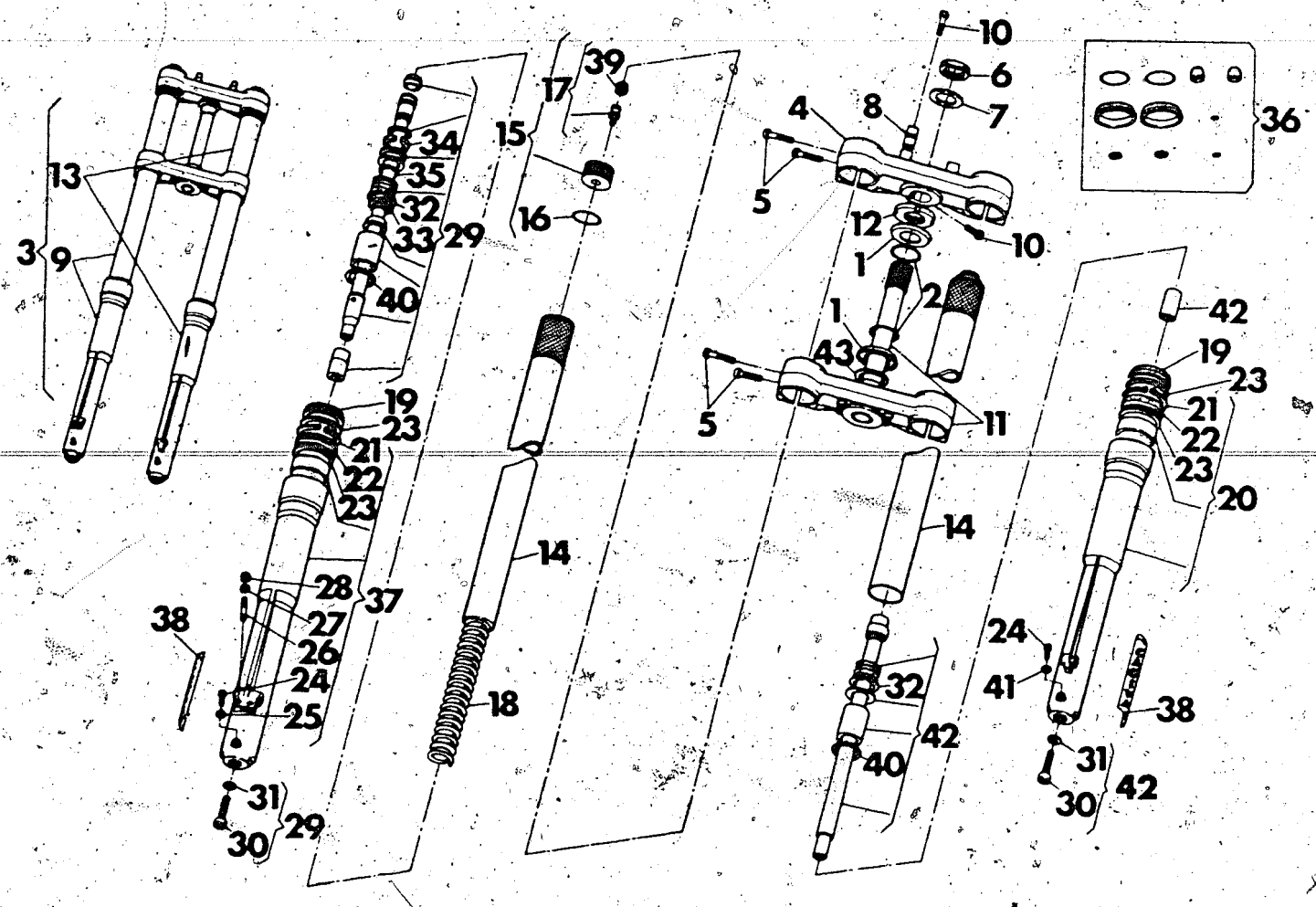

Index No. Pos. N.	Code N., Nr. Code N. Cod. Code Nr.	DENOMINAZIONE	NAME	DESIGNATION	BESHREIBUNG	Q.ty Q.tà Q.te M.ge	Validity Validità Validité Gultig
32	44944	Anello di fermo busta	Lock ring	Bague d'arret	Sicherungsscheibe	2	
33	41400	Anello a tre punte	Ring	Bague	Ring	2	
34	41398	Segmento	Piston ring	Segment	Kolbenring	2	
35	32528	Anello seeger inf.	Lower lock ring	Bague d'arret infer.	Sicherungsecheibe	2	
36	44956	Gruppo guarnizioni (comprendente n. 16, 19, 22, 25, 31, 39, 41)	Gasket set (with n. 16, 19, 22, 25, 31, 39, 41)	Serie Joints (Avec n. 16, 19, 22, 25, 31, 39, 41)	Dichtungsgruppe (Mit n. 16, 19, 22, 25, 31, 39, 41)	1	
37	44399	Scorrevole destro compl.	Right slider assy	Montant D. compl.	R. Bein Kpl.	1	
38	36468	Autoadesivo «CAGIVA»	Trim «CAGIVA»	Décalcomanie «CAGIVA»	Streifen «CAGIVA»	2	
39	37969	Cappuccio	Cap	Capouchon	Kappe	2	
40	N21300-G0	Anello di fermo	Lock ring	Bagne d'arret	Sicherungsscheibe		
41	31106	Guarnizione	Gasket	Joint	Dichtung	1	
42	44949	Variatore sinistro compl.	L. damper tube assy	Tuyau ammortisseur compl. G.	L. Dampferroht Kpl.	1	
43	4646	Rosetta piana	Washer	Rondelle	Scheibe	1	

FORCELLONE E SOSPENSIONE POSTERIORE SWING ARM AND REAR SUSPENSION FOURCHE ET SUSPENSION ARRIÈRE GABEL UND HINT. AUFHÄNGUNG	DRAWING-TAVOLA TABLE-BILD	16 WMX 125 G.P.

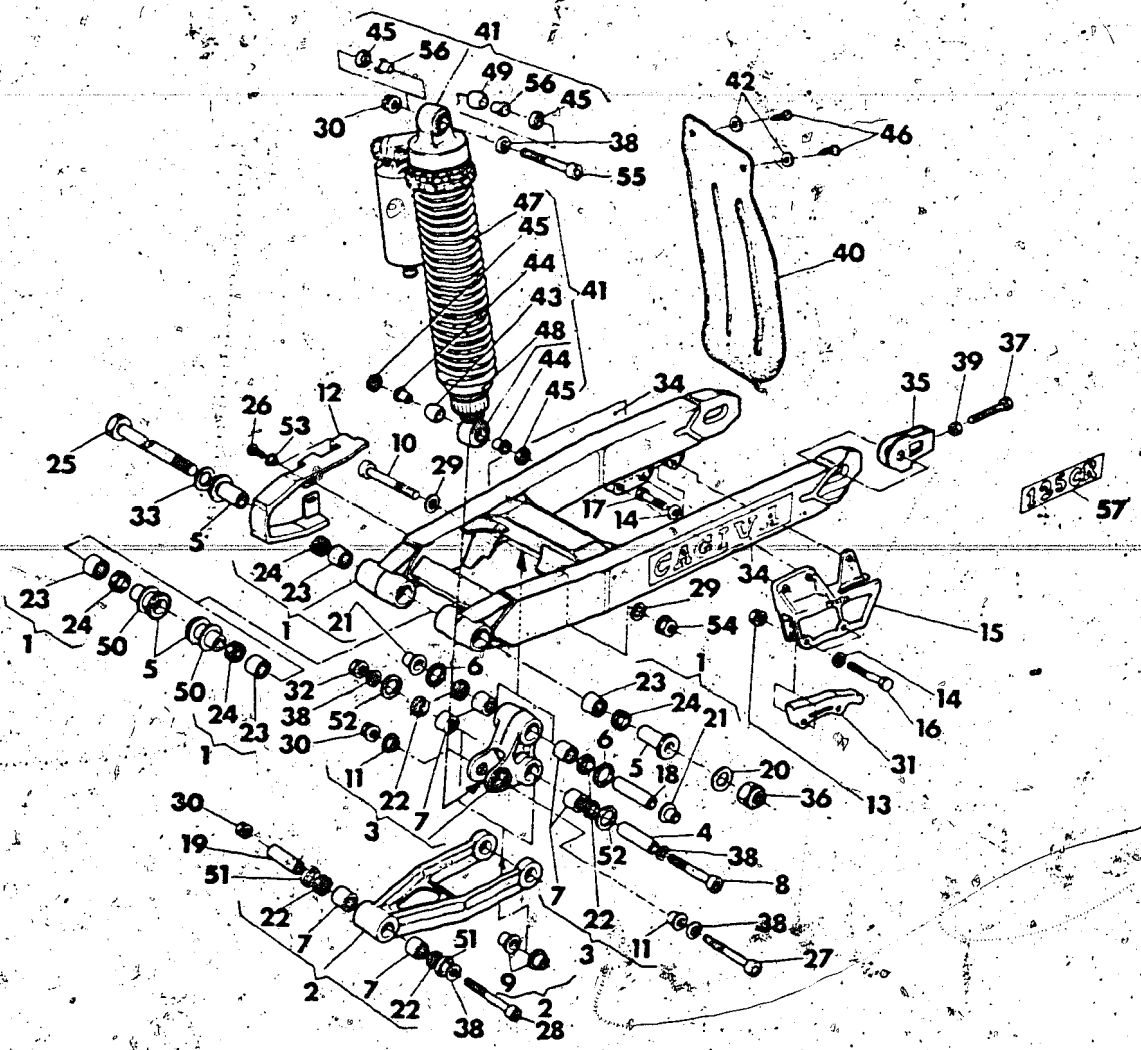

Index No. Pos. N.	Code N. Nr. Code N. Cod. Code Nr.	DENOMINAZIONE	NAME	DESIGNATION	BESHREIBUNG	Q.ty Q.tà Q.te M.ge	Validity Validità Validité Gultig
1	43524	Assieme forcellone	Swing arm assy	Fourche AR compl.	Gabel Kpl.	1	
2	43527	Tirante completo	Tie rod assy	Entretoise compl.	Zugstange Kpl.	1	
3	43530	Bilanciere completo	Compensator assy	Balancier compl.	Hebel Kpl	2	
4	43534	Spinotto	Pin	Axe	Bolzen	1	
5	41707	Bussola	Bushing	Douille	Buchse	4	
6	42024	Anello in feltro	Ring	Joint	Ring	2	
7	38956	Boccola a rullini	Needle bearing	Roulement aiguilles	Nadelkatig	6	
8	43533	Perno	Pin	Pivot	Stift	1	
9	42028	Bussola	Bushing	Douille	Buchse	2	
10	43536	Perno	Pin	Pivot	Stift	1	
11	42030	Bussola	Bushing	Douille	Buchse	2	
12	43159	Pattino catena	Chain slider	Patin	Fuhrung	1	
13	41512	Dado	Nut	Ecrou	Mutter	2	
14	N15504-G22	Rosetta piana	Washer	Rondelle	Scheibe	5	
15	41712	Guida catena	Chain guide	Guide-Chàin	Kettenführung	1	
16	N1089-G22	Vite	Screw	Vis	Schraube	2	
17	N1079-G22	Vite	Screw	Vis	Schraube	3	
18	42027	Spinotto	Pin	Axe	Bolzen	1	
19	43538	Spinotto	Pin	Axe	Bolzen	1	
20	N15508-G22	Rosetta piana	Washer	Rondelle	Scheibe	1	
21	42029	Bussola	Bushing	Douille	Buchse	2	
22	35900	Anello di tenuta	Seal Ring	Bague d'etancheite	Dichtungsring	6	
23	32064	Gabbia a rullini	Needle bearing	Roulement aiguilles	Nadelkafig	4	
24	32065	Anello di tenuta	Seal ring	Bague d'etancheite	Dichtungsring	4	
25	43526	Perno forcellone	Pin	Pivot	Stift	1	
26	33564	Vite	Screw	Vis	Schraube	2	
27	46171	Perno	Pin	Pivot	Stift	2	
28	43535	Perno	Pin	Pivot	Stift	1	
29	5934	Rosetta	Washer	Rondelle	Scheibe	2	
30	42022	Dado	Nut	Ecrou	Mutter	2	
31	41714	Pattino inferiore	Lower guide block	Patin inferieur	Unter Schuh	2	
32	N15197-G22	Dado	Nut	Ecrou	Mutter	1	
33	20066	Rosetta piana	Washer	Rondelle	Scheibe	1	

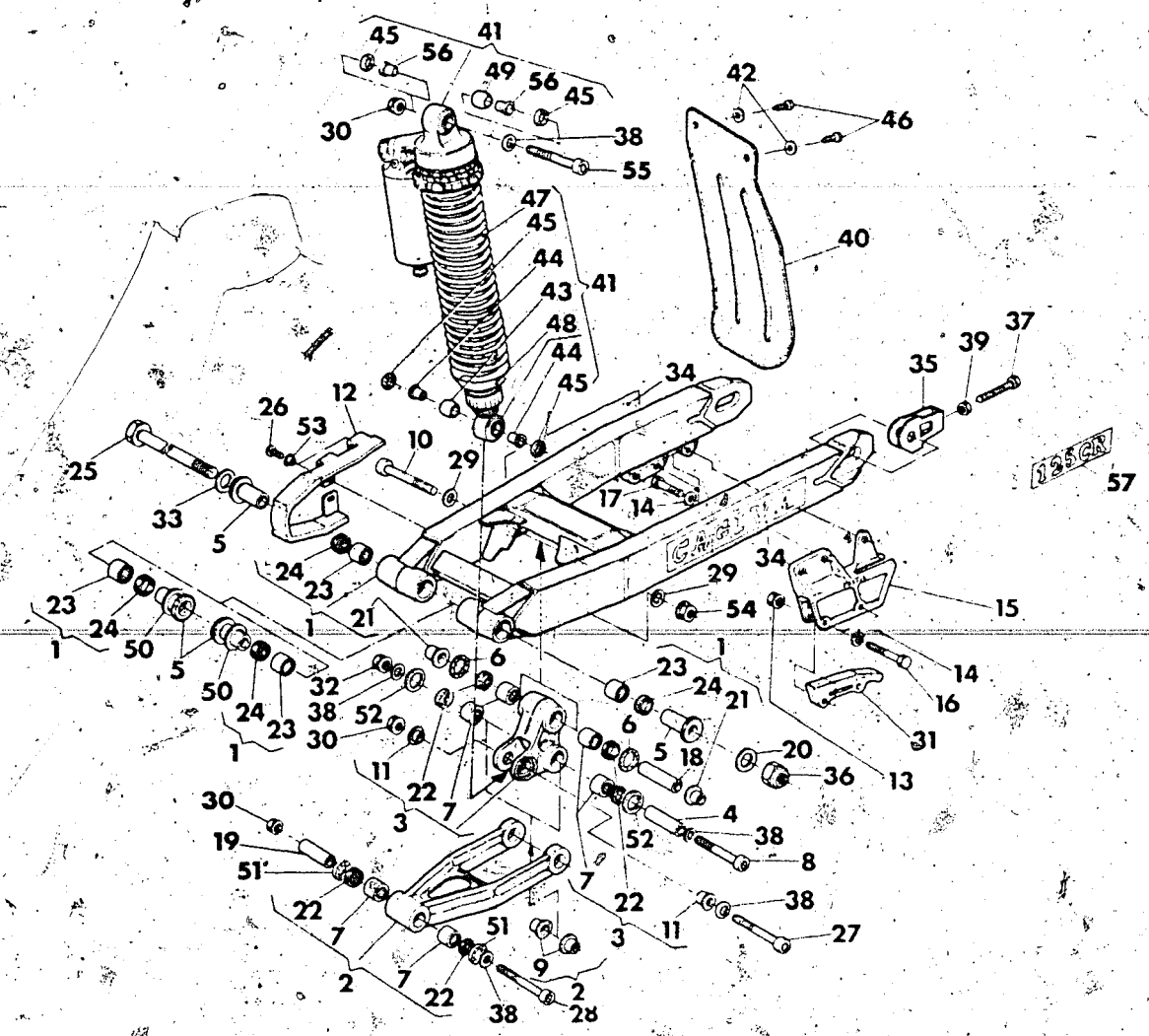

Index No. Pos. N.	Code N. Nr. Code N. Cod. Code Nr.	DENOMINAZIONE	NAME	DESIGNATION	BESHREIBUNG	Q.ty Q.tà Q.te M ge	Validity Validità Validité Gultig
34	46140*	Adesivo «CAGIVA»	Trim «CAGIVA»	Décal. «CAGIVA»	Abziehbild «CAGIVA»	2	
35	41715	Tendicatena	Chain adjustment	Tendeur de chaine	Katterspanner	2	
36	N15213-G22	Dado	Nut	Ecrou	Mutter	2	
37	35221	Vite	Screw	Vis	Scraube	2	
38	4167	Rondella piana	Washer	Rondelle	Scheibe	5	
39	N15064-G22	Dado	Nut	Ecrou	Mutter	2	
40	38115	Protezione post. ammortizzatore	Guard	Protection	Protektion	1	
41	43539	Ammortizzatore completo	Absorber assy	Amortisseur compl.	Stossdamper Kpl.	1	
42	N15548-G22	Rosetta piana	Washer	Rondelle	Scheibe	2	
43	38764	Cuscinetto a snodo sferico	Bearing	Roulement	Lager	1	
44	38768	Boccola	Bushing	Douille	Busche	2	
45	38767	Anello in feltro	Ring	Joint	Ring	4	
46	37745	Vite	Screw	Vis	Schraube	2	
47	43540	Molla	Spring	Ressort	Feder	1	
48	43541	Ghiera inferiore	Lower ringnut	Embout inf.	Unternut Mutter	1	
49	43726	Cuscinetto a snodo sferico	Bearing	Roulement	Lager	1	
50		Rosetta di rasamento sp.	Thrust washer	Rondelle d'épaulement	Anlaufscheibe	2	
	32069/80	0,8 mm	0,8 mm	0,8 mm	0,8		
	32069/100	1,0 mm	1,0 mm	1,0 mm	1,0 mm		
	32069/120	1,2 mm	1,2 mm	1,2 mm	1,2 mm		
51	45497	Anello in feltro	Ring	Joint	Ring	2	
52	46172	Rondella in nylon	Washer	Rondelle	Scheibe	2	
53	45495	Bussola	Bushing	Douille	Buchse	2	
54	N15198-G22	Dado	Nut	Ecrou	Mutter	1	
55	43537	Perno	Pin	Pivot	Shift	1	
56	46173	Boccola	Bushing	Douille	Ring	2	
57	46701	Adesivo forcellone (mod. LIGIER)	Swing arm trim (mod. LIGIER)	Decal. fourche (mod. LIGIER)	Gabelabziehbild (mod. LIGIER)	2	

*: Escluso modello LIGIER.

47 47325 lighter spring 3.3 Kg/mm 310 mm° Verde - nera - bianca

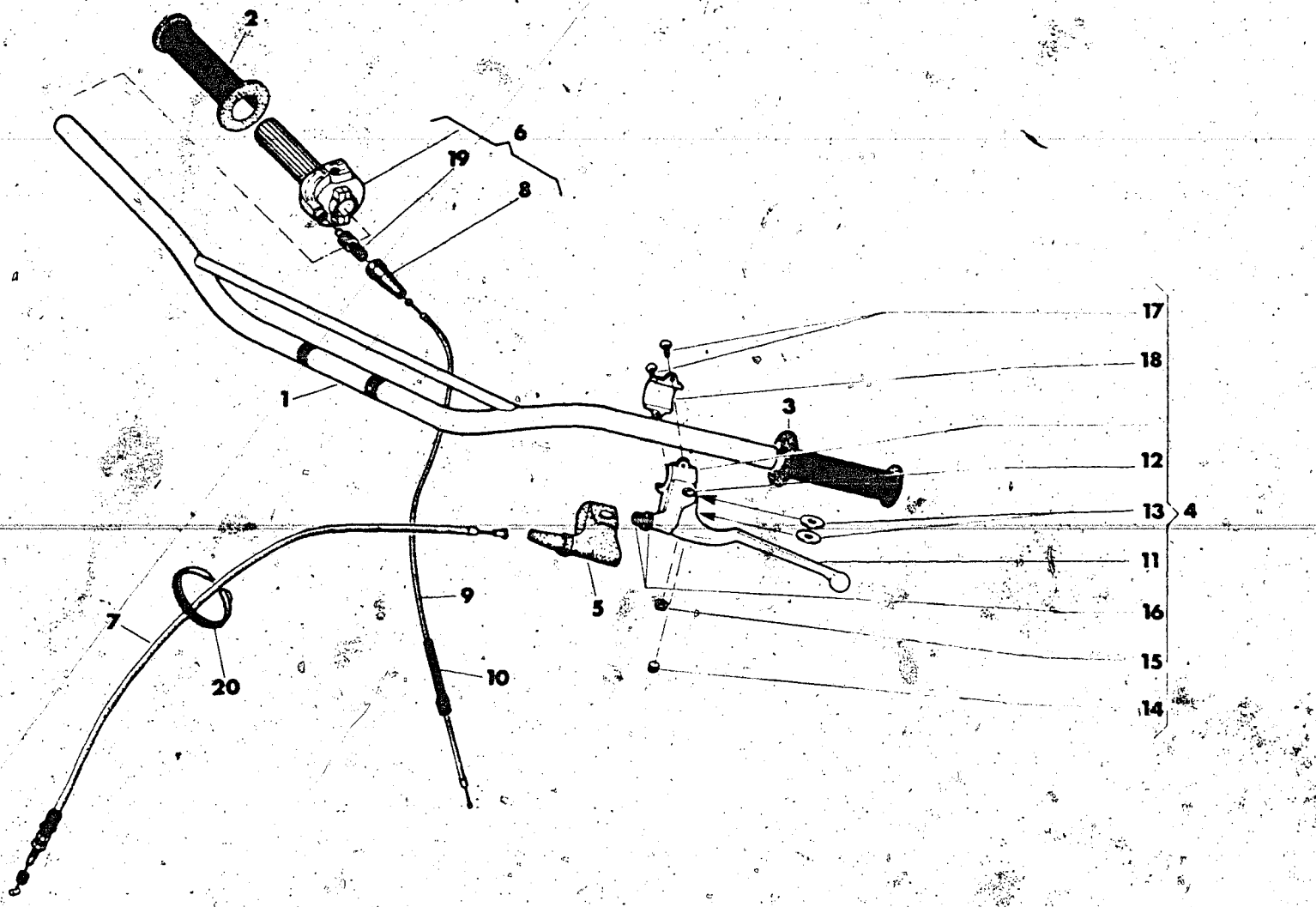

Index No. Pos. N.	Code N. Nr. Code N. Cod. Code Nr.	DENOMINAZIONE	NAME	DESIGNATION	BESHREIBUNG	Q.ty Q.tà Q.te M.ge	Validity Validità Validité Gultig
1	43552	Manubrio	Handlebar	Guidon	Lenker	1	
2	30343	Manopola destra	R. Handle grip	Poignée D.	Lenker-Festgriff R.	1	
3	30344	Manopola sinistra	L. Handle grip	Poignée L.	Lenker-Festgriff L.	1	
4	40683	Comando frizione completo	Clutch control assy	Levier d'embrayage	Kupplungschbelgruppe Kpl.	1	
5	37314	Coprileva	Guard	Protection	Schute	1	
6	40684	Comando gas completo	Throttle control assy.	Commande de gas compl.	Gasdrehgriff Kpl.	1	
7	43821	Trasmissione frizione compl.	Clutch cable assy	Cable embrayage compl.	Kupplungszug Kpl	1	
8	38805	Cappuccio	Cap	Capouchon	Lenker-Festgriff	1	
9	43822	Trasmissione gas compl.	Throttle cable assy	Cable du gaz compl.	Gaszung Kpl.	1	
10	37841	Molla	Spring	Ressort	Feder	1	
11	40705	Leva frizione	Clutch lever	Levier de embrayage	Kupplungschebel	1	
12	38797	Vite fulcro leva	Screw	Vis	Schraube	1	
13	38798	Rosetta in P.V.C.	Washer	Rondelle	Scheibe	2	
14	38802	Barilotto	Cable retainer	Cliquet	Nippelaufnahme	1	
15	38799	Dado	Nut	Ecrou	Mutter	1	
16	38800	Gruppo di registro	Adjuster assy	Tendeur compl.	Spannungsregler Kpl.	1	
17	N4103-G22	Vite	Screw	Vis	Schraube	2	
18	38801	Cavallotto	Holder	Support	Lagerung	1	
19	46145	Gruppo di registro	Register set	Groupe de registre	Register satz	1	
20	21812	Fascetta	Clamp	Collier	Schelle	1	

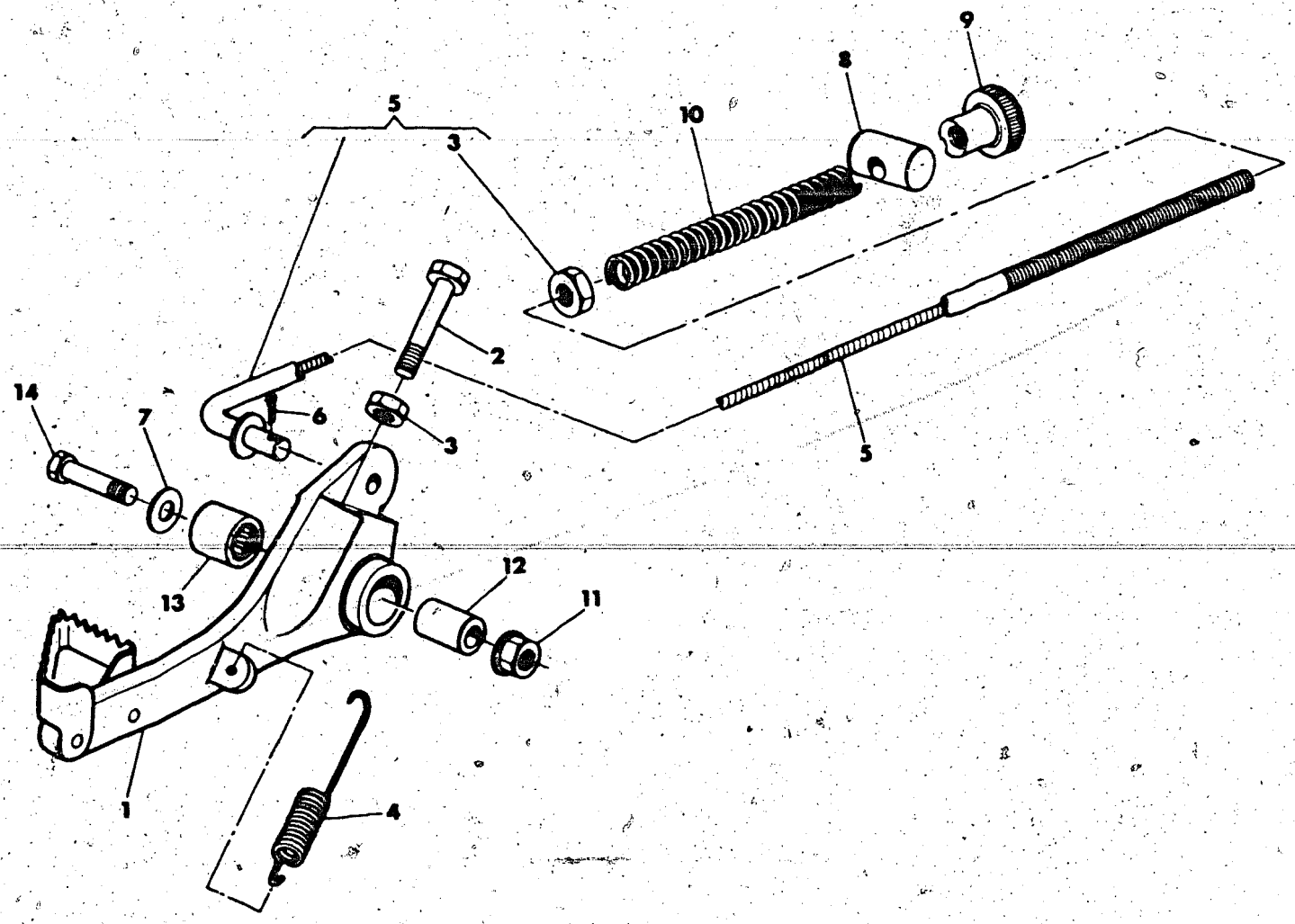

Index No. Pos. N.	Code N. Nr. Code N. Cod. Code Nr.	DENOMINAZIONE	NAME	DESIGNATION	BESHREIBUNG	Q.ty Q.tà Q.te M.ge	Validity Validità Validité Gultig
1	43825	Ass. leva freno post.	Lever assy	Levier compl.	Bremschebel, Kpl.	1	
2	N1085-G22	Dado	Nut	Ecrou	Mutter	1	
3	N15033-G22	Vite	Screw	Vis	Schraube	2	
4	43587	Molla	Spring	Ressort	Feder	2	
5	43586	Tirante com. freno	Tie-rod	Tirant	Betatigungsstange	1	
6	N20067-G22	Copiglia	Cotter pin	Goupille	Splint	1	
7	N15504-G22	Rosetta	Washer	Rondelle	Scheibe	1	
8	12723	Barilotto	Retainer	Cliquet	Nippelaufnahme	1	
9	6925	Pomolo	Knurled nut	Embout de réglage	Verstellungmutter	1	
10	6513	Molla	Spring	Ressort	Feder	1	
11	41512	Dado	Nut	Ecrou	Mutter	2	
12	42673	Distanziale	Spacer	Entretoise	Distanzstück	1	
13	42672	Astuccio a rullini	Needle bearing	Roulement aiguilles	Nadelkafig	1	
14	N1083-G22	Vite	Screw	Vis	Schraube	1	

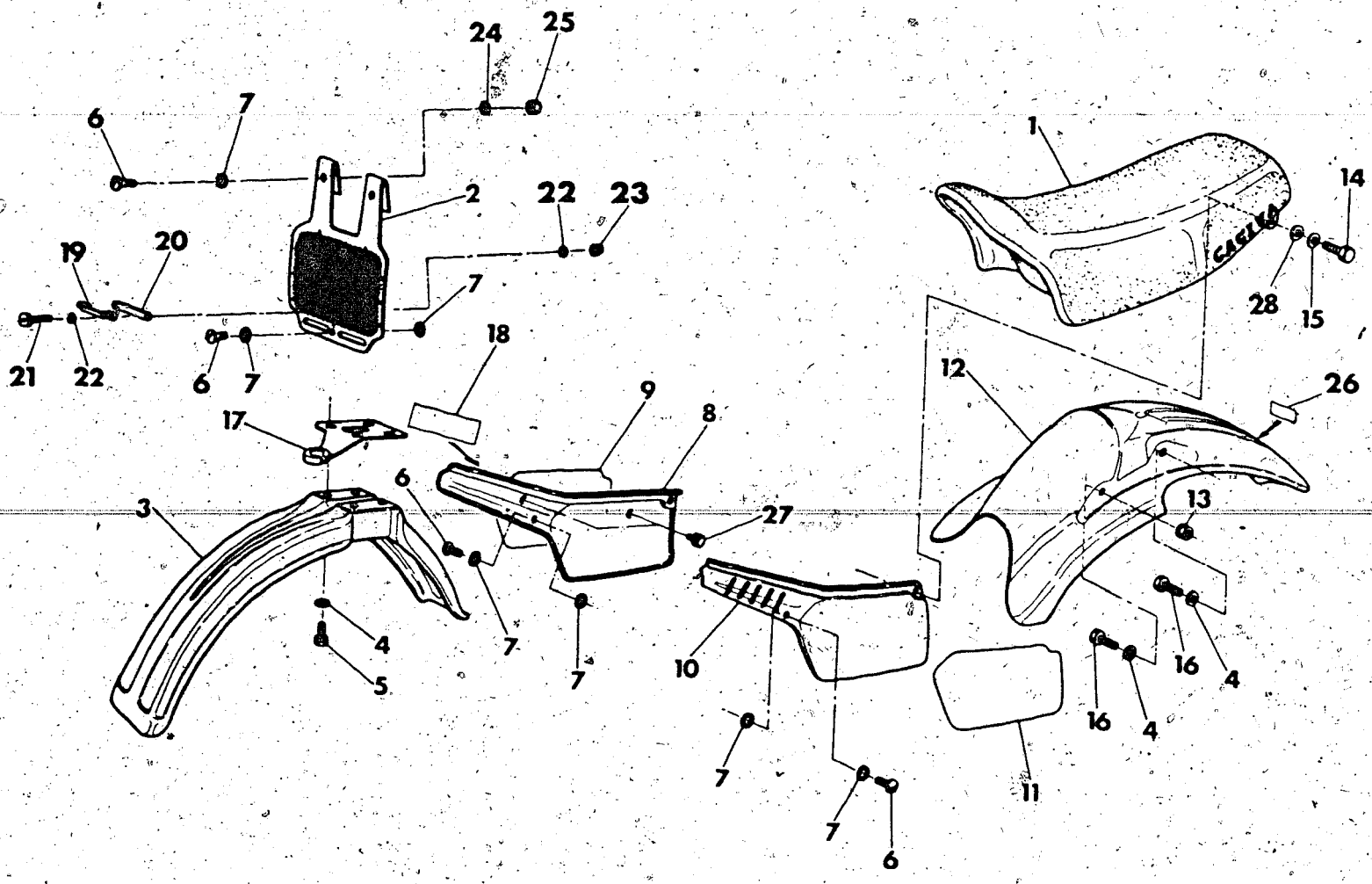

Index No. Pos. N.	Code N. Nr. Code N. Cod. Code Nr.	DENOMINAZIONE	NAME	DESIGNATION	BESHREIBUNG	Q.ty Q.tà Q.te M.ge	Validity Validità Validité Gultig
1	43950	Sella completa	Seat assy	Siege compl.	Sattel Kpl.	1	
	46694	Sella completa (LIGIER)	Seat assy (LIGIER)	Siege compl. (LIGIER)	Sattel Kpl. (LIGIER)	1	
2	43747	Portanumero ant.	Front number holder	Porte numero AV.	Vordhalter	1	
3	43738	Parafango anteriore	Front fender	Garde-bopue AV.	Vorderrad Kolflugel	1	
4	N15549-G22	Rosetta piana	Washer	Rondelle	Scheibe	8	
5	N1081-G22	Vite	Screw	Vis	SChraube	4	
6	37636	Vite	Screw	Vis	Schraube	7	
7	37656	Rosetta in gomma	Washer	Rondelle	Scheibe	13	
8	43742	Pannello destro	Right panel	Panneau D.	R. Plate	1	
9	43743	Adesivo destro	Right trim	Decalcomanie D.	R. Abziehbild	1	
	46698	Adesivo destro (mod. LIGIER)	Right trim (mod. LIGIER)	Decalcomanie D. (mod. LIGIER)	R. Abziehbild (Mod. LIGIER)	1	
10	43745	Pannello sinistro	Left panel	Panneau G.	L. Plate	1	
11	43746	Adesivo sinistro	Left trim	Decalcomanie G.	L. Abziehbild	1	
	46697	Adesivo sinistro (mod. LIGIER)	Left trim (mod. LIGIER)	Decalcomanie G. (mod. LIGIER)	L. Abziehbild (Mod. LIGIER)	1	
12	43740	Parafango post.	Rear fender	Garde boue AR.	Hinterrad kolflugel	1	
13	41512	Dado	Nut	Ecrou	Mutter	2	
14	N1077-G22	Vite	Screw	Vis	Schraube	2	
15	N15536-G22	Rosetta elastica	Spring washer	Rondelle elastique	Federscheibe	2	
16	N1078-G22	Vite	Screw	Vis	Schraube	4	
17	43739	Guida trasmissione	Cable guide	Guide-Câble	Kabelführung	1	
18	43636	Adesivo «WMX 125»	Trim «WMX 125»	Decal. «WMX 125»	Stseifen «WMX 125»	1	
19	45491	Guida tubazione freno	Pipe slide	Guide tubulure frein	Röbren-bremse Führungs	1	
20	45492	Piastrina	Plate	Plaque	Platte	1	
21	N7540-G22	Vite	Screw	Vis	Schraube	2	
22	N15501-G22	Rosetta piana	Washer	Rondelle	Scheibe	4	
23	45493	Dado	Nut	Ecrou	Mutter	2	
24	N15504-G22	Rosetta piana	Washer	Rondelle	Scheibe	2	
25	N15193-G22	Dado	Nut	Ecrou	Mutter	2	
26	39031	Adesivo raccomandazioni	Trim	Décalcomanie	Abziehbild	1	
27	45490	Gommino	Rubber	Caoutchouc	Gummistück	2	
28	22271	Rosetta piana	Washer	Rondelle	Scheibe	2	

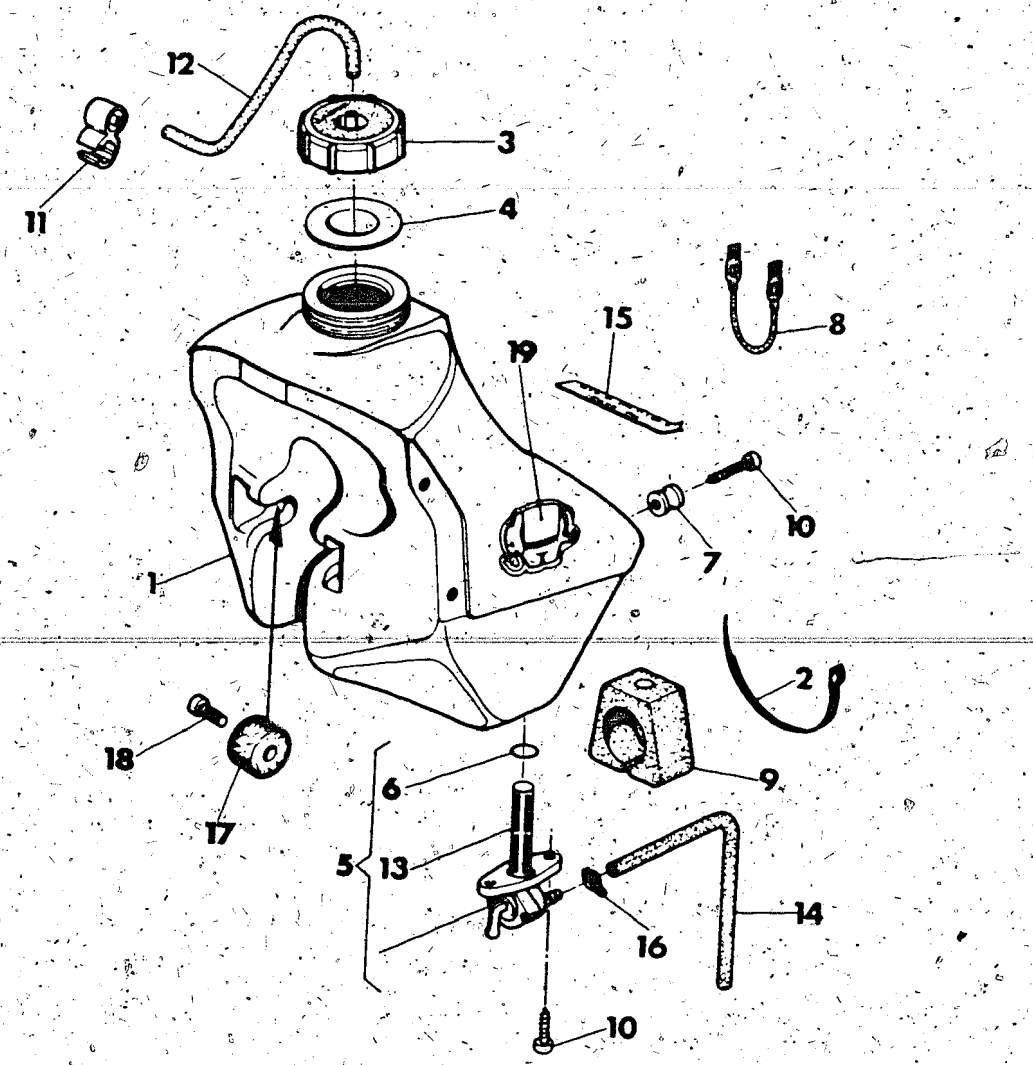

Index No. Pos. N.	Code N. Nr. Code N. Cod. Code Nr.	DENOMINAZIONE	NAME	DESIGNATION	BESHREIBUNG	Q.ty Q.tà Q.te M.ge	Validity Validità Validité Gultig
1	43200	Serbatoio carburante	Gas tank	Reservoir carburant	Kraftstoffbehälter	1	
2	21812	Fascetta	Clamp	Collier	Schelle	1	
3	32102	Tappo	Plug	Bouchon	Verschluss	1	
4	31060	Guarnizione	Gasket	Joint	Dichtung	1	
5	43592	Rubinetto completo	Gas valve assy	Robinet compl.	Kraftstoff-hahm Kpl.	1	
6	1199	Anello OR	«O» Ring	Joint «O»	O-Ring	1	
7	37637	Boccola posteriore	Bushing	Douille	Buchse	2	
8	37650	Attacco elastico	Rear connection	Attaque	Anschluss	1	
9	40767	Tampone posteriore	Rear rubber buffer	Tampon AR.	Gummimuffer	1	
10	37745	Vite autofilettante	Screw	Vis	Schraube	4	
11	33536	Attacco sfiato serbatoio	Connection	Attaque	Anchluss	1	
12	38752	Tubetto sfiato	Hose	Tuyau	Schlauch	1	
13	38748	Filtro benzina	Filter	Filtre	Filtrex	1	
14	43593	Condotto benzina	Gas line	Tuyau carbourant	Kraftstoffleitung	1	
15	38504	Adesivo «Raccomandazioni uso motore (U.S.A.)	«Engine use recommendation» trim (U.S.A.)	Decalcomanie «Recomandation» usage moteurs» (U.S.A.)	Abziehbild «Empfehlung Motormustzung» (U.S.A.)	1	
16	18922	Anello elastico	Clamp	Collier	Schelle	1	
17	40813	Tampone anteriore	Front rubber buffer	Tampon AV.	Gumminuffer	2	
18	N7350-G22	Vite	Screw	Vis	Schraube	2	
19	46139*	Adesivo	Trim	Decalcomanie	Abziehbild	2	

*: Escluso modello LIGIER.
Cut LIGIER model.
Exclus modèle LIGIER
Ausschliessen LIGIER model

1 47655 Deposito desert

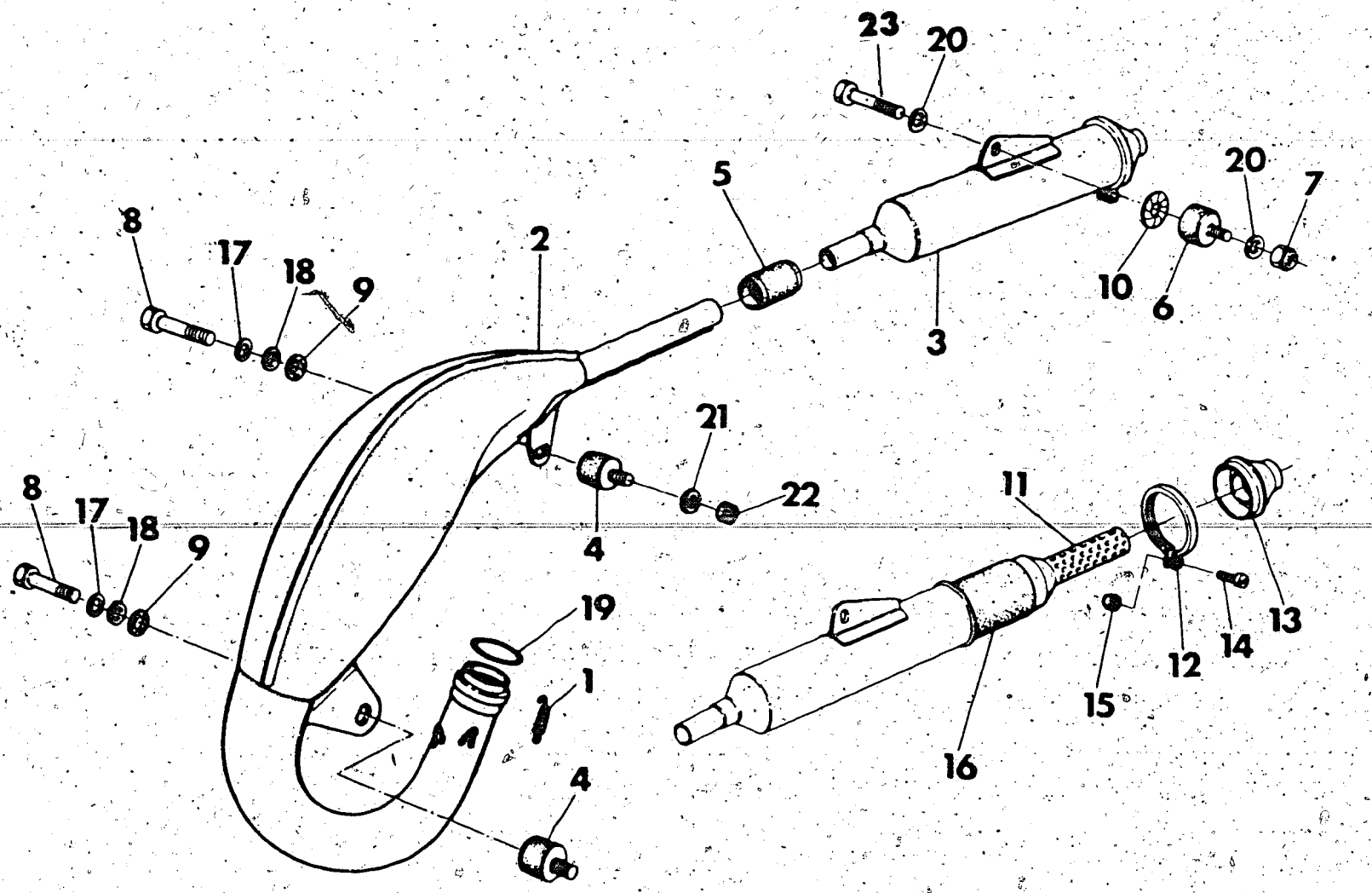

Index No. Pos. N.	Code N. Nr. Code N. Cod. Code Nr.	DENOMINAZIONE	NAME	DESIGNATION	BESHREIBUNG	Q ty Q tà Q te M ge	Validity Validità Validité Gultig
1	46169	Molla	Spring	Ressort	feder	2	
2	43588	Tubo di scarico	Exhaust pipe	Tuyau d'echappement	Auspuffrohr	1	
3	43589	Silenziatore completo	Silencer assy	Silencieux compl.	Schaldampfer Kpl.	1	
	45426	Silenziatore completo (U.S.A.)	Silencer assy (U.S.A.)	Silencieux compl. (U.S.A.)	Schaldmpfertyl (U.S.A.)	1	
4	43590	Antivibrante	Damper	Element antivibrant	Vibrierschatzelement	2	
5	31632	Manicotto	Connector	Manchon	Muffe	1	
6	31854	Antivibrante	Damper	Element antivibrant	Vibrierschatelement	1	
7	N15195-G22	Dado	Nut	Ecrou	Mutter	1	
8	N1078-G22	Vite	Screw	Vis	Schraube	3	
9	43591	Rosetta in amianto	Asbestos washer	Rondelle du asbeste	Asbestscheibe	2	
10	30809	Rosetta in amianto	Asbestos washer	Rondelle du asbeste	Asbestscheibe	1	
11	43598	Tubo forato	Tube	Tuyau	Rohr	1	
12	43600	Fascetta	Clamp	Collier	Schelle	1	
13	43599	Scodellino	Cap	Cupelle	Hülse	1	
14	N2900-G22	Vite	Screw	Vis	Schraube	1	
15	9128	Dado	Nut	Ecrou	Mutter	1	
16	43597	Lana di roccia	Fiberglass	Lain de verte	Glas wolle	1	
17	N15536-G22	Rosetta elastica	Spring washer	Rondelle elastique	Federscheibe	2	
18	N15549-G22	Rosetta piana	Washer	Rondelle	Scheibe	4	
19	46487	Anello OR	«O» Ring	Joint «O»	Ring «O»	1	
20	N15506-G22	Rosetta piana	Washer	Rondelle	Scheibe	2	
21	N15504-G22	Rosetta piana	Washer	Rondelle	Scheibe	1	
22	N15193-G22	Dado	Nut	Ecrou	Mutter	1	
23	N1137-G22	Vite	Screw	Vis	Schraube	1	

RUOTA ANTERIORE
FRONT WHEEL
ROUE AVANT
VORDERRAD

DRAWING-TAVOLA
TABLE-BILD

22

WMX 125 G.P.

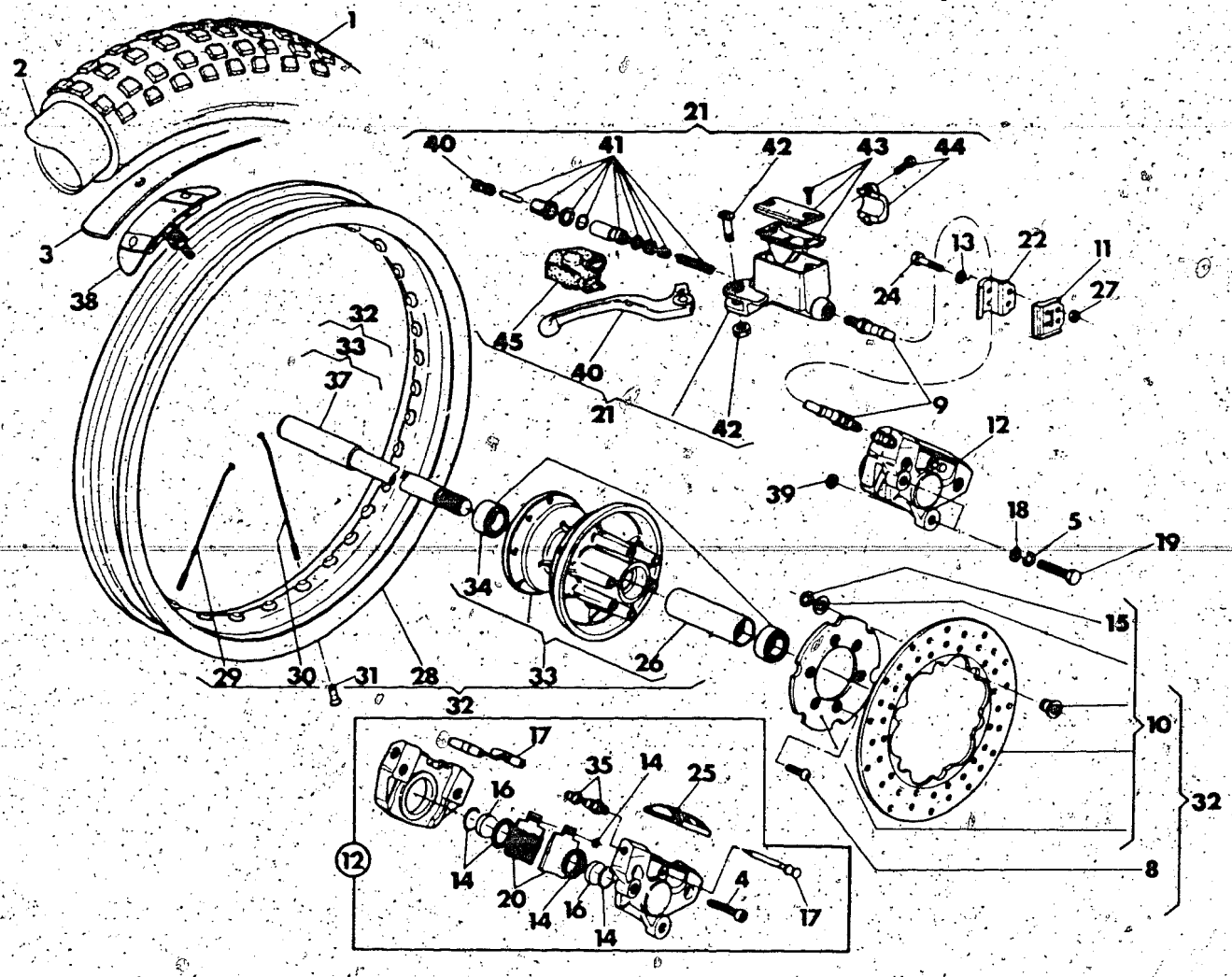

Index No. Pos. N.	Code N. Nr. Code N. Cod. Code Nr.	DENOMINAZIONE	NAME	DESIGNATION	BESHREIBUNG	Q.ty Q.tà Q.te M.ge	Validity Validità Validité Gultig
1	42168	Pneumatico 3,00×21'' MT35 Pirelli	Tire 3,00×21'' MT35 Pirelli	Pneu 3,00x21'' MT35 Pirelli	Streifen 3,00×21'' MT35 Pirelli	1	
2	18648	Camera d'aria	Inner tube	Chambre à air	Gummischlausch	1	
3	13346	Fascia copriraggi	Rim strip	Bande de jantes	Felgen band	1	
4	39729	Vite	Screw	Vis	Schraube	2	
5	N15538-G22	Rosetta elastica	Spring washer	Rondelle elastique	Federscheibe	2	
8	46426	Vite	Screw	Vis	Schraube	6	
9	43735	Tubo mandata olio	Oil pipe	Tuyau huile	Bremschelle	1	
10	43728	Disco freno completo	Brake disc assy	Disque frein compl.	Bremscheibe Kpl.	1	
11	43736	Piastrina	Plate	Plaque	Platte	1	
12	43722	Pinza freno	Brake caliper	Caliper frein	Bremssattel	1	
13	N15504-G22	Rosetta piana	Washer	Rondelle	Scheibe	2	
14	29627	Gruppo revisione guarnizioni	Gasket set	Jeu joints	Dichtunssatz	1	
15	N21312-G0	Anello elastico	Circlip	Bague d'arret	Federring	6	
16	29058	Pistoncino	Piston	Piston	Kolben	2	
17	43724	Gruppo revis. perni past.	Pin repl. set	Jeu rempl. pivots	Stifsatz	1	
18	N15506-G22	Rosetta	Washer	Rondelle	Scheibe	2	
19	N1144-G22	Vite	Screw	Vis	Schraube	2	
20	39730	Coppia pastiglie	Pads couple	Paire patin	Bremsklotzpaar	1	
21	43734	Pompa comando freno ant.	Front brake pump	Pompe frein av.	Bremszylinder	1	
22	43737	Piastrina	Plate	Plaque	Platte	1	
24	N1080-G22	Vite	Screw	Vis	Schraube	2	
25	39726	Coperchio	Cover	Couvercle	Deckel	1	
26	41280	Distanziale interno	Spacer	Entretoise	Distanzstück	1	
27	41512	Dado	Nut	Ecrou	Mutter	2	
28	43101	Cerchio WM1 / 1,6×21''	Rim WM1 / 1,6×21''	Jante WM1 / 1,6×21''	Felge WM1 / 1,6×21''	1	
29	43890	Raggio lato frangia	Spoke	Rayon	Speiche	18	
30	43889	Raggio lato disco	Spoke	Rayon	Speiche	18	
31	N29004	Nipplo	Nipple	Nipple	Nippel	36	
32	42169	Ruota ant. compl. senza pneumatico	Front wheel assy without tire	Roue AV. compl. sans pneu	Vorderrad Kpl. ohne Streifen	1	
33	42171	Mozzo ant. completo	Hub assy	Moyeau compl.	Radnabe Kpl.	1	
34	15658	Cuscinetto	Bearing	Roulement	Lager	2	
35	36124	Gruppo revisione spurgo	Drain set	Jeu vidage	Entlüftungsschraube	1	
37	43727	Perno ruota	Axle	Axe	Stift	1	
38	32758	Staffa fermacopertone	Tire blend clamp	Plaque d'arret pneu.	Sicherungsplate	1	

N° CATALOGO - CATALOG No. - Nr. CATALOGUE - KATALOG Nr.: 43713 PAGINA EMESSA Gennaio '85 - PAGE ISSUED January '85 - PAGE IMPRIME Janvier '85 - SEITE HERAUSGEGEBEN Januar '85

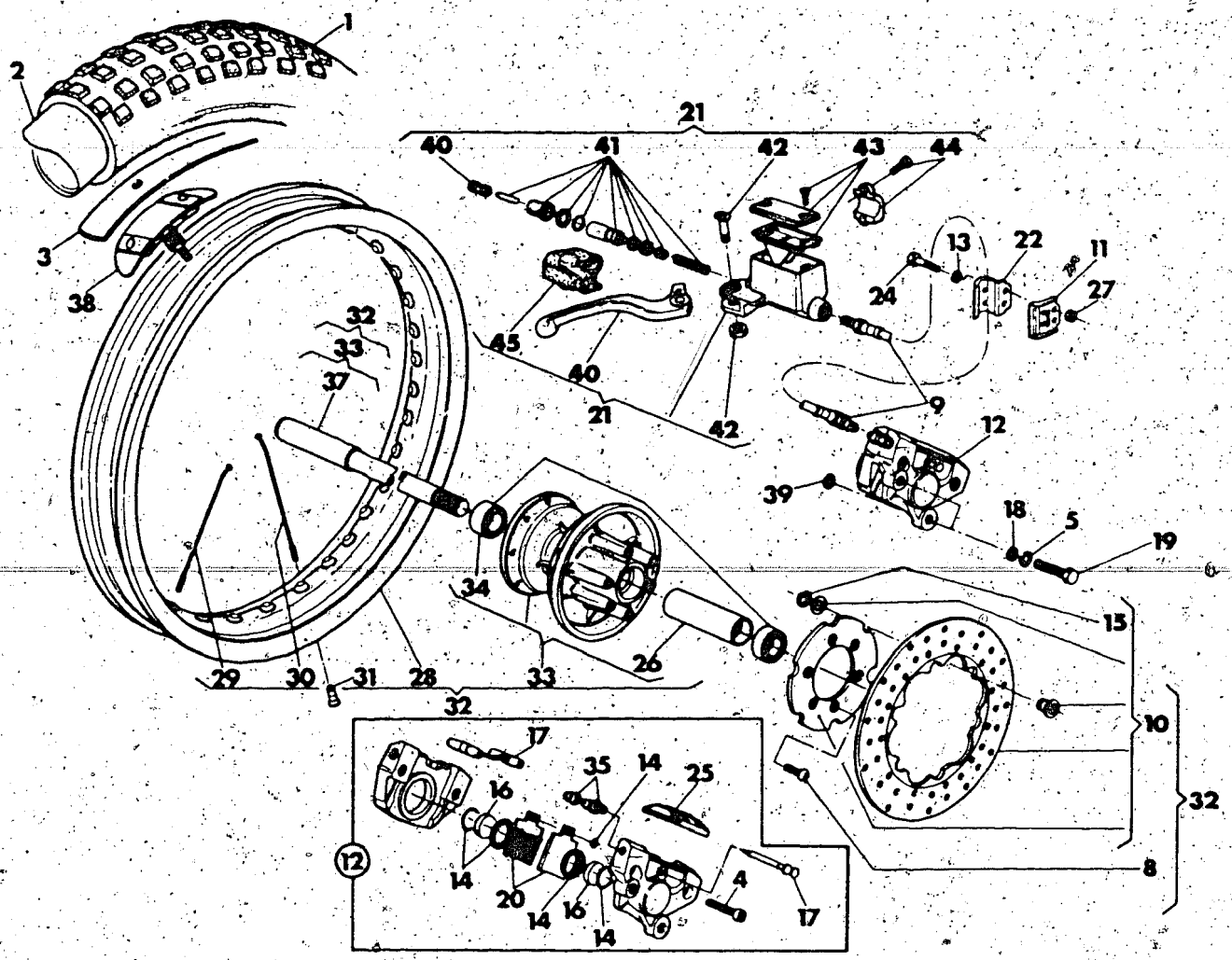

Index No. Pos. N.	Code N. Nr. Code N. Cod. Code Nr.	DENOMINAZIONE	NAME	DESIGNATION	BESHREIBUNG	Q.ty Q.tà Q.te M.ge	Validity Validità Validité Gultig
39		Rosetta di rasamento sp	Thrust washer	Rondelle d'epaulement	Anlaufscheibe	2	
	5893/20	0,2 mm	0,2 mm	0,2 mm	0,2 mm		
	5893/40	0,4 mm	0,4 mm	0,4 mm	0,4 mm		
	5893/60	0,6 mm	0,6 mm	0,6 mm	0,6 mm		
	5893/80	0,8 mm	0,8 mm	0,8 mm	0,8 mm		
40	46644	Leva completa di grano	Lever assy	Levier compl.	Hebel Kpl.	1	
41	46645	Gruppo revisione guarnizioni	Gasket Kit	Kit de joints	Dichtung rep. - Satz	1	
42	46664	Kit perno leva	Pin, Lever Kit	Kit pivot-levier	Stift-Hebel Satz	1	
43	46665	Kit tappo	Plug Kit	Kit Bouchon	Kühlerschraube Satz	1	
44	46666	Kit cavalletto	Staple Kit	Kit Cavalier	Krampe Satz	1	
45	46667	Protezione leva	Lever guard	Protection levier	Hebelschutz	1	

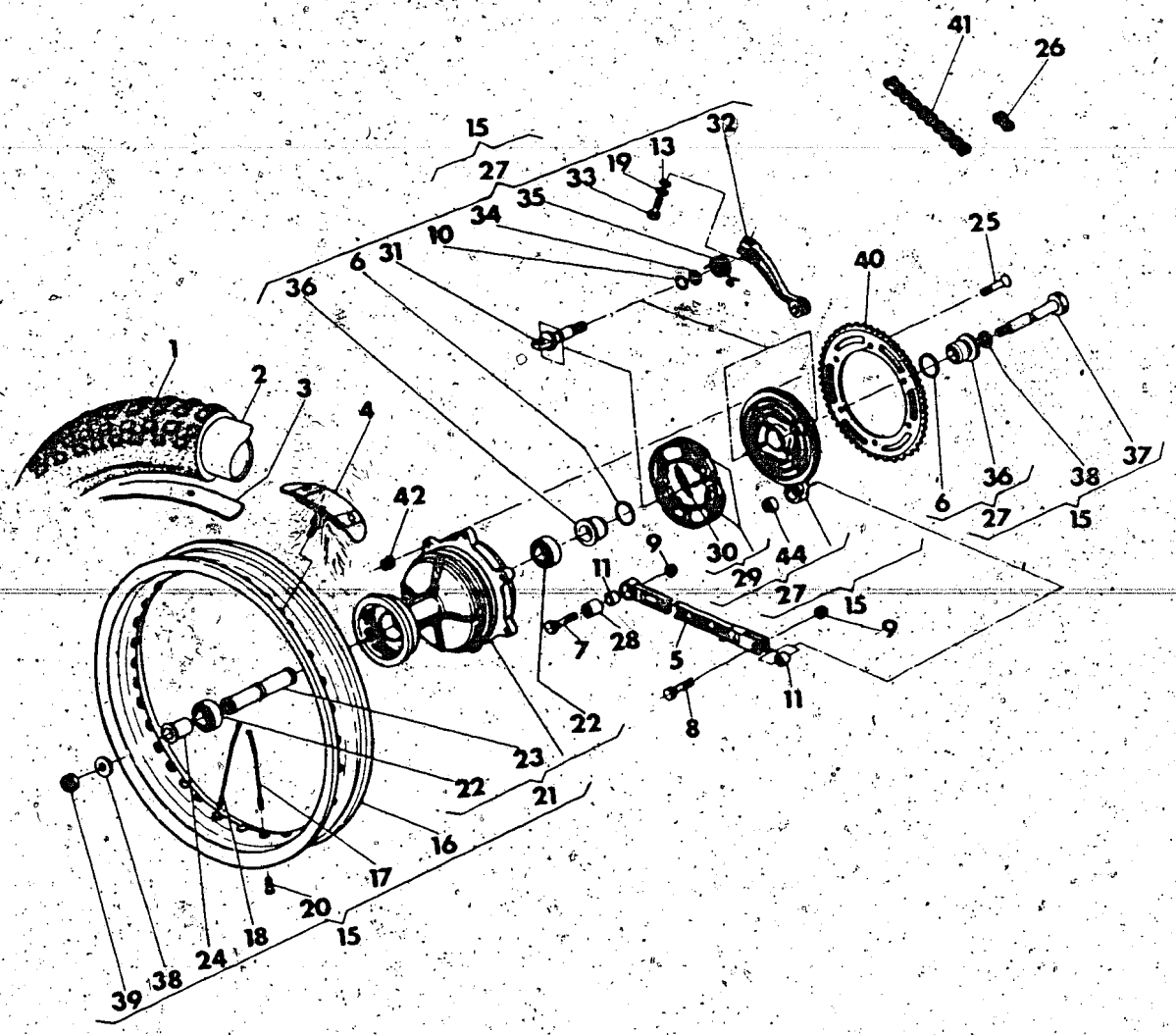

Index No. Pos. N.	Code N. Nr. Code N. Cod. Code Nr.	DENOMINAZIONE	NAME	DESIGNATION	BESHREIBUNG	Q.ty Q.tà Q.te M.ge	Validity Validità Validité Gültig
1	40754	Pneumatico 4,25×18'' MT35 Pirelli	Tire 4,25×18'' MT35 Pirelli	Pneu 4,25×18'' MT35 Pirelli	Reifem 4,25×18'' MT35 Pirelli	1	
2	33607	Camera d'aria	Inner tube	Chambre à air	Gummischlausch	1	
3	1688	Fascia copricaggi	Rim strip	Bande de jantes	Felgenband	1	
4	42173	Staffa blocc. pneumatico	Bracket	Bride	Befestigungsbugel	2	
5	43595	Tirante	Tie rod	Tirant	Zugstange	1	
6	41693	Anello OR	«O» Ring	Joint «O»	O-Ring	2	
7	43914	Vite	Screw	Vis	Schraube	1	
8	N1146-G22	Vite	Screw	Vis	Schraube	1	
9	40720	Dado	Nut	Ecrou	Mutter	2	
10	23114	Anello OR	«O» Ring	Joint «O»	O-Ring	1	
11	41720	Distanziale	Spacer	Entretoise	Distanzstück	2	
13	N15504-G22	Rosetta piana	Washer	Rondelle	Scheibe	1	
15	41816	Assieme ruota posteriore senza corona e pneumatico	Rear wheel assy without sprocket and tire	Roue AR compl. sans couronne et pneu	Hinterrad Kpl. ohne kranz und reifen	1	
16	41673	Cerchio WM2/1,85x18''	Rim WM2/1,85×18''	Jante WM2/1,85×18''	Felge WM2/1,85×18''	1	
17	41674	Raggio lato corona	Spoke	Rayon	Speiche	18	
18	41675	Raggio lato flangia	Spoke	Rayon	Speiche	18	
19	N15536-G22	Rosetta elastica	Spring washer	Rondelle elastique	Federscheibe	1	
20	N29004	Nipplo	Nipple	Nipple	Nippel	36	
21	42177	Mozzo compl.	Hub assy	Moyeu compl.	Radnabe Kpl.	1	
22	41681	Cuscinetto	Bearing	Roulement	Lager	2	
23	42175	Distanziale interno	Spacer	Entretoise	Abstandsstuck	1	
24	42179	Distanziale esterno	Spacer	Entretoise	Abstandsstuck	1	
25	40796	Vite	Screw	Vis	Schraube	6	
26	37439	Giunto catena	Master link	Accouplement	Kupplung	1	
27	45005	Assieme coperchio portaceppi	Side plate assy	Couvercle compl.	Deckel Kpl.	1	
28	41694	Boccola a rullini	Needle bearing	Roulement a aiguilles	Nadelkafig	1	
29	41686	Ceppi freno completi	Brake shoe assy	Sabots de frein compl.	Bremsbacke Kpl.	1	

RUOTA POSTERIORE REAR WHEEL ROUE ARRÈRE HINTERRAD	DRAWING-TAVOLA TABLE-BILD	23 WMX 125 G.P.

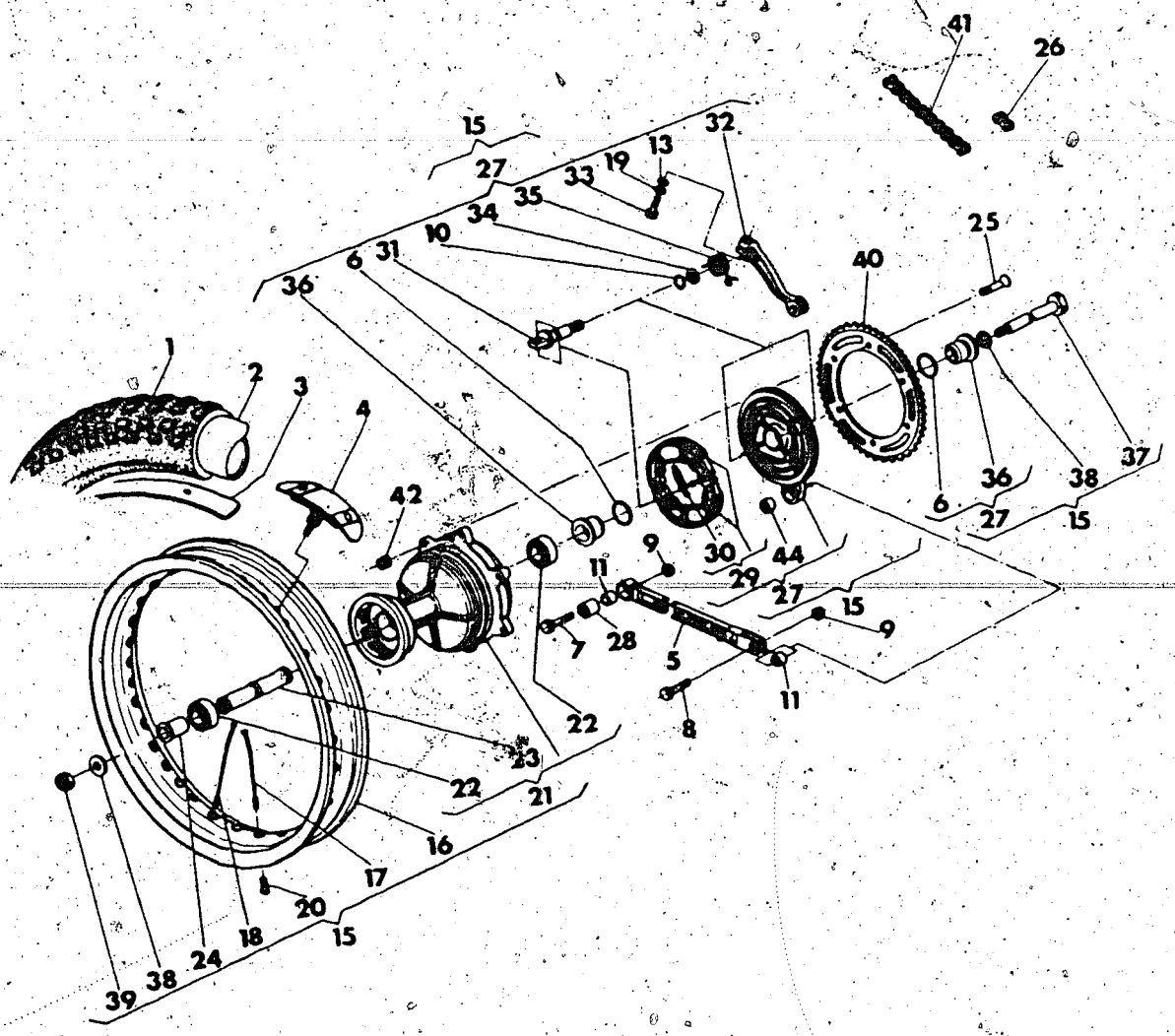

Index No. Pos. N.	Code N. Nr. Code N. Cod. Code Nr.	DENOMINAZIONE	NAME	DESIGNATION	BESHREIBUNG	Q.ty Q.tà Q.te M.ge	Validity Validità Validité Gultig
30	38586	Molla	Spring	Ressort	Feder	2	
31	41690	Camma	Cam	Came	Nocken	1	
32	41691	Leva com. portaceppi	Lever	Levier	Steuerhebel	1	
33	N1083-G22	Vite	Screw	Vis	Schraube	1	
34	9854	Rosetta	Washer	Rondelle	Scheibe	1	
35	38963	Molla	Spring	Ressort	Feder	1	
36	41692	Distanziale	Spacer	Entretoise	Abstandsstuck	2	
37	43943	Perno ruota	Pin	Pivot	Stift	1	
38	31492	Rosetta	Washer	Rondelle	Scheibe	2	
39	46327	Dado	Nut	Ecrou	Mutter	1	
40	41698	Corona Z = 52 (di serie)	Sprocket Z = 52 (standard)	Couronne Z = 52 (en serie)	Kranz Z = 52 (in serie)	1	
	41696	Corona Z = 50	Sprocket Z = 50	Couronne Z = 50	Kranz Z = 50	1	
	41697	Corona Z = 51	Sprocket Z = 51	Couronne Z = 51	Kranz Z = 51	1	
	41699	Corona Z = 53	Sproket Z = 53	Couronne Z = 53	Kranz Z = 53	1	
	41700	Corona Z = 54	Sproket Z = 54	Couronne Z = 54	Kranz Z = 54	1	
41	44965	Catena REGINA 5/8'' × 6,5	Chain REGINA 5/8'' × 6,5	Chaine REGINA 5/8'' × 6,5	Kette REGINA 5/8'' × 6,5	1	
42	43283	Dado	Nut	Ecrou	Mutter	6	

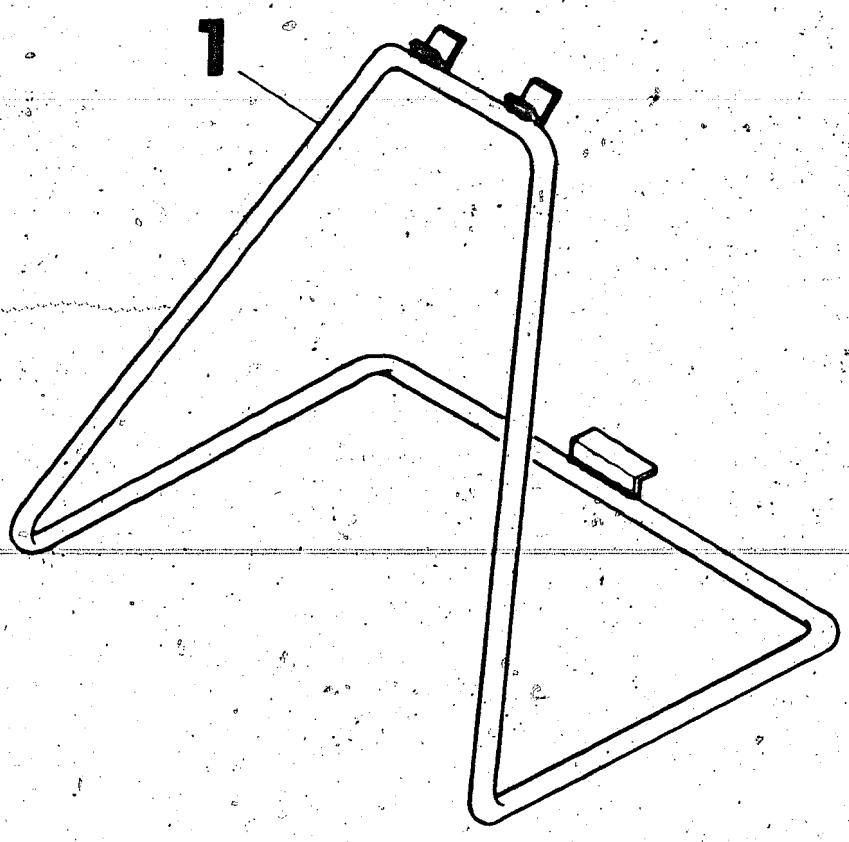

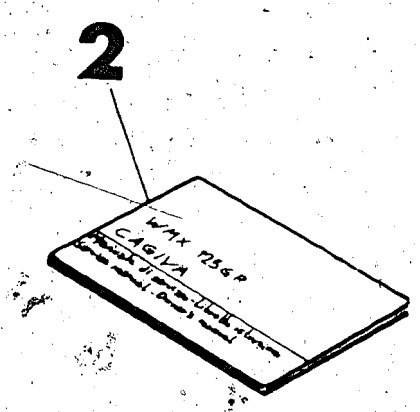

Index No. Pos. N.	Code N. Nr. Code N. Cod. Code Nr.	DENOMINAZIONE	NAME	DESIGNATION	BESHREIBUNG	Q.ty Q.tà Q.te M.ge	Validity Validità Validité Gultig
1	43709	Cavalletto	Stand	Beguille	Kippstander	1	
2	43710	Manuale per l'uso e la manutenzione	Handbook	Emploi d'entretien	Handbuch	1	

INDEX

INDICE - INDEX - INDEX - INHALTSVERZEICHNIS

Tavole - Drawing
Table - Bild

1 Attrezzi di assistenza - Service tools - Outils d'assistance - Hilfausrüstung.
2 Testa, cilindro, pistone, manovellismo - Cylinder head, cylinder, piston, crankshaft - Culasse, cylindre, piston vilebrequin - Zylinderkopf, Zylinder, Kolben, Kurberwelle.
3 Distribuzione - Valve timing - Distribution - Steuerung
4 Raffreddamento - Cooling - Refroidissement - Wasserkühlung.
5 Basamento - Crankcase - Carter - Gehäuse.
6 Coperchi basamento - Crankcase covers - Couvercles carter - Gehäusedeckel
7 Avviamento - Kick starter - Démarrage - Anlasser.
8 Trasmissione primaria, frizione - Primary drive, clutch - Transmission primarie, embrayage -Erster antrieb, Kupplung.
9 Cambio velocità - Transmission - Boîte de vitesse - Wechselgetriebe
10 Comando cambio - Shifter - Commande de vitesse - Gangschaltung
11 Parte elettrica - Ignition system - Parties électriques - Elektrische teile
12 Carburatore - Carburetor - Carburator - Vergaser
13 Aspirazione e filtro aria - Air box and filter - Aspiration et filtre - Ansaugen und filter
14 Telaio - Frame assembly - Châssis - Rahmen
15 Sospensione anteriore - Front fork assembly - Suspension AV - Teleskopgabel
16 Forcellone e sospensione posteriore - Swing arm and rear suspension - Fourche, suspension AR - Gabel, Hint. Aufhängung
17 Manubrio e comandi - Handlebar and controls - Guidon et commandes - Lenker und Steuerorgane
18 Comando freno posteriore - Rear brake control - Commande frein AR - Hint Bremse
19 Carenature, parafanghi, sella - Guards, fenders, seat - Carenature, garde-boues, siège - Verkleidung, Kotflügel und sattel
20 Serbatoio carburante - Gas tank - Reservoir carburant - Kraftstoffbehälter
21 Scarico - Exhaust system - Tuyau d'échappement - Auspuffrohr
22 Ruota anteriore - Front wheel - Roue AV - Vorterrad
23 Ruota posteriore - Rear wheel - Roue AR - Hinterrad
24 Attrezzi, dotazione - Tools, stock - Outils, nécessaire - Ausrüstungsteile

INFORMAZIONI GENERALI

Questo catalogo è stato preparato per richiedere con esattezza le parti di RICAMBIO del motociclo **WMX 125 G.P.**
Nelle ordinazioni indicare sempre e solamente:
1) il numero dei particolari seguito dalla descrizione;
2) il colore per i pezzi verniciati o comunque colorati;
3) il numero d'identificazione (matricola) del motociclo.
Le indicazioni di destra e sinistra si riferiscono ai due lati della macchina rispetto al guidatore seduto in sella.

GENERAL INFORMATION

This catalog has been prepared for your convenience when ORDERING PARTS for **WMX 125 G.P.**
The following instructions should be followed very carefully when ordering parts:
1) indicate part number and description;
2) indicate colour for painted parts;
3) indicate V.I.N. number.
Right side and left side indicated in this catalog are referred to rider seating on motorcycle.

INFORMATIONS GENERALES

Ce catalogue a été préparé pour faciliter le client dans sa commande de pièces de RECHANGE pour les motocyclettes **WMX 125 G.P.**
Pour toute commande, indiquer toujours et soulements:
1) le numéro de la piece suivi de sa description;
2) la couleur des pièces peintes;
3) le numéro d'identification (matricule) de la motocyclette.
Les indications del droite e gauche se rapportent aux deux côtes de la motocyclette par rapport au conducteur assis sur la selle.

ALLGEMEINE INFORMATIONEN

Dieser Katalog wurde vorbereitet um die Möglichkeit zu geben, dass die ERSATZTEILE mit höchster Genauigkeit angefordet werdwn Können und zwar für das Motorrad **WMX 125 G.P.**
1) den Auftägen ist immer und nur folgendes anzugeben;
2) die Farbe für die lakierten Teile;
3) die Herstellungsnummer des Motorrades.
Die Angaben für rechts und links beziehen sich auf die beiden Seiten des Motorrades und zwar so gesehen, wie es der Fahrer sieht, wenn er im Sattel sitzt.

NOTE - LIST - NOTES - NOTE:
F.m.: Fino alla matricola - Until V.I.N. - Jusqu'au matricule - Bis zu Matrikee
D.m.: Dalla matricola - From V.I.N. - Du matricule - Vom Matrikel

D: Germania, Germany, Allemagne, Deutschland.
CH: Svizzera, Switwerland, Suisse, Schweizer.
F: Francia, France, France, Frankreich.
USA: Stati Uniti d'America, Unites States of America, Etats Units d'Amérique - Vereinigte Staaten von Amerika.
I: Italia, Italy, Italie, Italien.
GB: Gran Bretagna, Great Britain, Grand Bretagne, Gross Britan.

Il n° di matricola iniziale del motociclo WMX 125 G.P. è 4N000001.
Initial part number of the motorcycle WMX 125 G.P. is 4N000001.
Le primiere numéro de matricule de la motocyclette WMX 125 G.P. est 4N000001.
Die nummer der anfangsmatrikel vom motorrad WMX 125 G.P. ist 4N000001.

Emesso: Gennaio 1985
Iussed: January 1985
Imprimé: Janvier 1985
Herausgegeben: Januar 1985

INDICE NUMERICO PROGRESSIVO / NUMERICAL INDEX / INDEX NUMERIQUE / NUMMERNVERZEICHNIS

DISEGNO DRAWING DESSIN ZEICHNUNG	PAGINA PAGE PAGE SEITE	DISEGNO DRAWING DESSIN ZEICHNUNG	PAGINA PAGE PAGE SEITE	DISEGNO DRAWING DESSIN ZEICHNUG	PAGINA PAGE PAGE SEITE
1199	28	12034	18	29116	21
1261/20	16	12041/180	18	29117	21
1261/30	16	12041/185	18	29452/266	18
1261/50	16	12041/190	18	29627	30
1261/80	16	12045	18	29861	16
1261/100	16	12046	18	29912	20
1676	20	12048	18	30343	25
1688	32	12451	18	30344	25
1911	20	12723	26	30728	10
2124	10	13346	30	30793	14
2709	16-17	14822	9	30794	18
4103	18	19563	13	30809	29
4167	24	20066	23	30820	13
4553/30	12	21810	17	31060	28
4553/60	12	21811	17	31106	22
4553/80	12	21812	25-28	31128	22
4646	22	21954	21	31381	13
5761/55	18	21929	5	31388	11
5893/20	31	22271	27	31485	13
5893/40	31	22613	6	31492	33
5893/60	31	22946	11	31632	29
5893/80	31	23106	4	31743	14
5934	23	23114	32	31748	7-10
6096/8	14	23158	17	31748	11
6513	26	23979	18	31754	9
6597	10-11	23981	18	31756/8	9
6725/3	10	23983	18	31768	14
6925	26	23985	18	31773	14
7719	10	23990	18	31813	13
7989/30	14	25044	13	31830	13
7989/50	14	25397	4	31854	29
7989/80	14	26884	9	32064	23
7989/100	14	26970	16	32065	21
9027	4	27142	20	32069/80	24
9128	29	27143	20	32069/100	24
9671	12	27143	20	32069/120	24
9854	33	27521	5	32102	28
10290	10	27910/31	18	32203	12
10904/3	12	27912/40	18	32389	10
11276	20	27960	11	32528	22
11524	10	28055/30	14	32531	19
11794/3 ÷ 6	5	28055/80	14	32758	30
12029	18	28055/100	14	32854	18
12030	18	28713	20	32855	18
12032/70	18	29042	18	32859/36	18
12033	18	29058	30	32860	18

INDICE NUMERICO PROGRESSIVO / NUMERICAL INDEX / INDEX NUMERIQUE / NUMMERNVERZEICHNIS

DISEGNO DRAWING DESSIN ZEICHNUNG	PAGINA PAGE PAGE SEITE	DISEGNO DRAWING DESSIN ZEICHNUG	PAGINA PAGE PAGE SEITE	DISEGNO DRAWING DESSIN ZEICHNUG	PAGINA PAGE PAGE SEITE
32861	18	37120	11	38420	7
32866	18	37121	8	38438	13
32867	18	37128	10	38439	10
33055	3	37133	10	38504	28
33211	18	37134	11	38515	10
33303	15	37135	11	38516	10
33424	14	37136	10	38518	10
33427	14	37198	10	38519	7-11
33536	28	37314	25	38520	4-11
33564	23	37439	32	38529	4
33607	32	37622	19	38531/1 ÷ 4	4
33781	13	37632	19	38533/3 ÷ 8	4
34013	13	37636	8-27	38534	4
34064	10	37637	28	38535	4
34067	10	37650	28	38549	9
34083	8	37656	8-27	38550	9
34087	13	37745	24-28	38551	9
34128/14	18	37746	19	38552	8
34204	10	37841	25	38553	8
34358	4	37862	19	38586	33
34451	11	37903	20	38610	12
34475	10	37906	19	38612	12
35086	18	37947	19	38613	12
35099	9	37961	21	38614	12
35106	13	37968	21	38615	12
35109	13	37969	22	38616	12
35221	24	37982	21-22	38617	12
35408	4	38110/30	15	38618	12
35588	17	38110/80	15	38620	12
35620	6	38110/90	15	38622	12
35900	23	38110/100	15	38623	12
36124	30	38110/110	15	38624	12
36334	7	38115	24	38706	16
36357	10	38214	11	38707	16
36380	10-11	38215	11	38708	16
36430/5/6/7/8	14	38216	9	38711	16
36430/10	14	38265	7	38712	16
36440	8	38388	13	38713	16
36441	14	38389	13	38721	16
36459	14	38395	5	38724	16
36461	16	38397	6	38726	13
36462	16	38403/7 ÷ 12	6	38727	13
36463	16	38406	6	38728	16
36468	22	38410	6	38748	28
36653	10	38416	7	38752	28
37078	4	38419/3 ÷ 8	7	38764	24

N° CATALOGO - CATALOG No. - Nr. CATALOGUE - KATALOG Nr.: 43713 PAGINA EMESSA Giugno '85 - PAGE ISSUED June '85 - PAGE IMPRIME Juin '85 - SEITE HERAUSGEGEBEN Juni '85

INDICE NUMERICO PROGRESSIVO / NUMERICAL INDEX / INDEX NUMERIQUE / NUMMERNVERZEICHNIS

DISEGNO DRAWING DESSIN ZEICHNUNG	PAGINA PAGE PAGE SEITE	DISEGNO DRAWING DESSIN ZEICHNUNG	PAGINA PAGE PAGE SEITE	DISEGNO DRAWING DESSIN-ZEICHNUG	PAGINA PAGE PAGE SEITE
38767	24	40913	11	42240	7
38768	24	41100	14	42245/6	11
38797	25	41107	16	42245/8	11
38798	25	41280	30	42245/10	11
38799	25	41392	21	42277	4
38800	25	41393	21	42278	7
38801	25	41394	21	42351	18
38802	25	41398	22	42487	16
38805	25	41400	22	42548	14
38956	23	41512	23-26-27-30	42643	10
38963	33	41602	16	42672	26
39031	27	41673	32	42673	26
39338/5	12-15	41674	32	43065	5
39630	4	41675	32	43067	4
39726	30	41681	32	43101	30
39729	30	41686	32	43122	8
39730	30	41690	33	43123	8
39876	13	41691	33	43124	8
39899	4	41692	33	43159	23
39900	17	41693	32	43200	28
39925	5	41694	32	43283	33
39929	14	41696	33	43353	21
39930	14	41697	33	43441	20
39931	14	41698	33	43474	20
39932	14	41699	33	43481	20
39933	14	41700	33	43490	20
39934	14	41707	23	43495	20
39935	14	41712	23	43496	20
39936	15	41714	23	43497	20
39937	14	41715	24	43498	20
39938	15	41720	32	43513	13
39939	14	41816	32	43524	23
39940	14	42022	23	43526	23
40220	13	42023	17	43527	23
40393	14	42024	23	43530	23
40683	25	42027	23	43533	23
40684	25	42028	23	43534	23
40705	25	42029	23	43535	23
40719	20	42030	23	43536	23
40720	20-31	42168	30	43537	24
40754	32	42169	30	43538	23
40767	28	42172	30	43539	24
40796	32	42173	32	43540	24
40813	28	42175	32	43541	24
40833	21	42177	32	43552	25
40907	3	42179	32	43586	26

INDICE NUMERICO PROGRESSIVO / NUMERICAL INDEX / INDEX NUMERIQUE / NUMMERNVERZEICHNIS

DISEGNO DRAWING DESSIN ZEICHNUNG	PAGINA PAGE PAGE SEITE	DISEGNO DRAWING DESSIN ZEICHNUNG	PAGINA PAGE PAGE SEITE	DISEGNO DRAWING DESSIN ZEICHNUG	PAGINA PAGE PAGE SEITE
43587	26	43746	27	45062	13
43588	29	43747	27	45381	5
43589	29	43821	25	45426	29
43590	29	43822	25	45490	27
43591	29	43823	3	45491	27
43592	28	43824	3	45492	27
43593	28	43825	26	45493	27
43595	32	43883	20	45495	24
43597	29	43889	30	45497	24
43598	29	43890	30	45498	20
43599	29	43914	32	45499	20
43600	29	43943	33	46139	28
43633	8	43944	20	46140	24
43634	8	43945	20	46145	25
43635	8	43946	20	46155	5
43636	27	43947	20	46159	10
43637	8	43950	27	46169	29
43638	8	43965	5	46171	23
43639	8	43966	4	46172	24
43640	8	43980	8	46173	24
43709	34	43981	8	46174	20
43710	34	44014	20	46175	20
43711	5	44068	18	46225	16
43714	8	44070	19	46226	16
43715	8	44091	19	46327	33
43716	8	44293	18	46383	17
43717	8	44314	17	46412	3
43718	3	44392	21	46426	30
43719	3	44393	21	46487	29
43720	3	44394	21	46644	31
43721	21	44395	21	46645	31
43722	30	44396	21	46664	31
43724	30	44397	21	46665	31
43726	24	44398	21	46666	31
43727	30	44399	22	46667	31
43728	30	44400	21	46694	27
43734	30	44944	22	46697	27
43735	30	44947	21	46698	27
43736	30	44948	21	46700	9
43737	30	44949	22	46701	24
43738	27	44956	22	46821	20
43739	27	44965	33	46965	11
43740	27	44978	11	47160	16
43742	27	45005	32	47282	13
43743	27	45022	10	N1049-G22	7
43745	27	45030	21	N1077-G22	10-27

INDICE NUMERICO PROGRESSIVO / NUMERICAL INDEX / INDEX NUMERIQUE / NUMMERNVERZEICHNIS

DISEGNO DRAWING DESSIN ZEICHNUNG	PAGINA PAGE PAGE SEITE
N1078-G22	27-29
N1079-GO	16
N1079-G22	17-20-23
N1080-G22	30
N1081-G22	13-16-27
N1083-G22	26-33
N1089-G22	23
N1085-G22	26
N1137-G22	29
N1140-G22	20
N1144-G22	30
N1146-G22	32
N1150-G22	20
N1152-G22	20
N1153-G22	20
N2482-G22	15
N2487-G22	13-17
N2489-G22	7
N2505-G22	10
N2509-G22	4-11
N2511-G22	4-8
N2512-G22	10
N2514-G22	10
N2517-G22	8
N2557-G22	21
N2558-G22	21
N2569-G22	20
N2613-G22	21
N2870-G22	7
N2900-G22	29
N4103-G22	25
N7330-G22	7
N7335-G22	11
N7350-G22	28
N7540-G22	27
N15031-G22	6
N15032-G22	7
N15033-G22	26
N15064-G22	20-24
N15193-G19	8-21-27-29
N15195-G22	29
N15197-G22	23
N15198-G22	24
N15213-G22	24
N15501-G22	27
N15503-G22	15-17
N15504-G22	4-20-21-23-26-27-29-30
N15506-G22	20-29-30
N15508-G22	23
N15519-G22	4
N15536-G22	17-27-29-32
N15538-G22	29-30
N15548-G22	19-24
N15549-G22	8-19-27-29
N15580	11
N15673	9
N15766-G22	17
N20067-G22	26
N21002	17
N21202-G0	12-16
N21204-G0	12
N21206	12
N21213	12
N21300-G0	22
N21312-G0	30
N21507	12
N21938	21
N29004	30-32

DISEGNO DRAWING DESSIN ZEICHNUG	PAGINA PAGE PAGE SEITE